
8x


4x

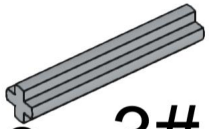
2x 3#

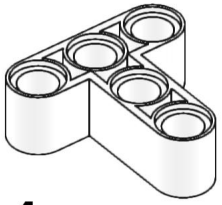
4x

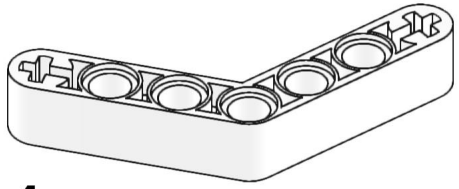
4x


4x

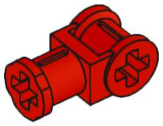
10x

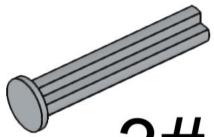
4x 3#

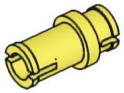
4x


6x

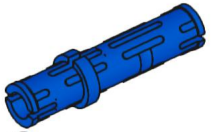
6x

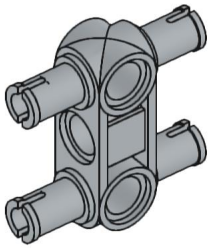
1x

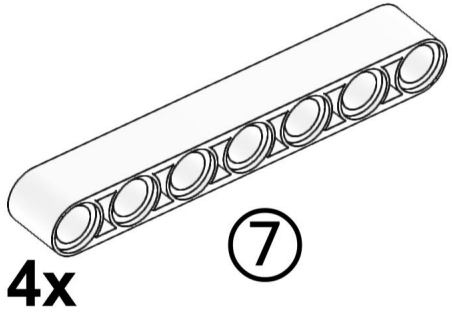
4x ⑦

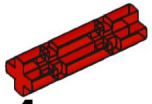
4x


8x

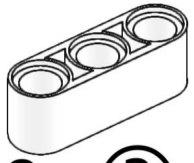
2x ③

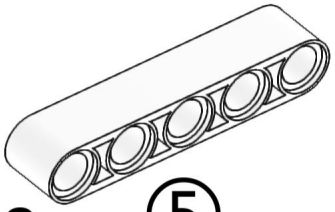
2x ⑤

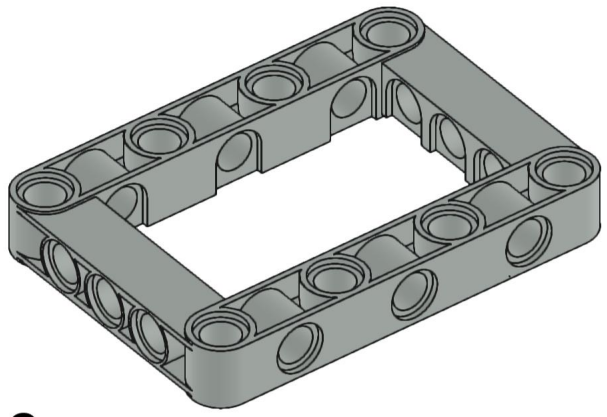
3x

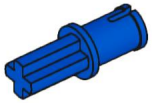
4x


4x

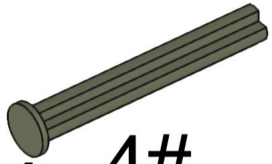
4x 4#

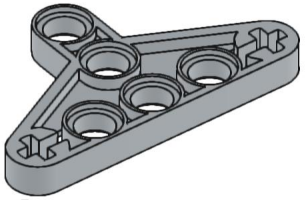
1x


34x


4x

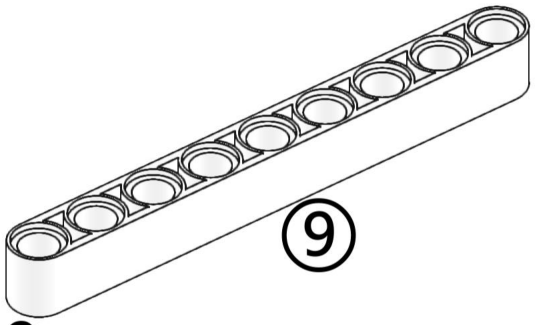

3x

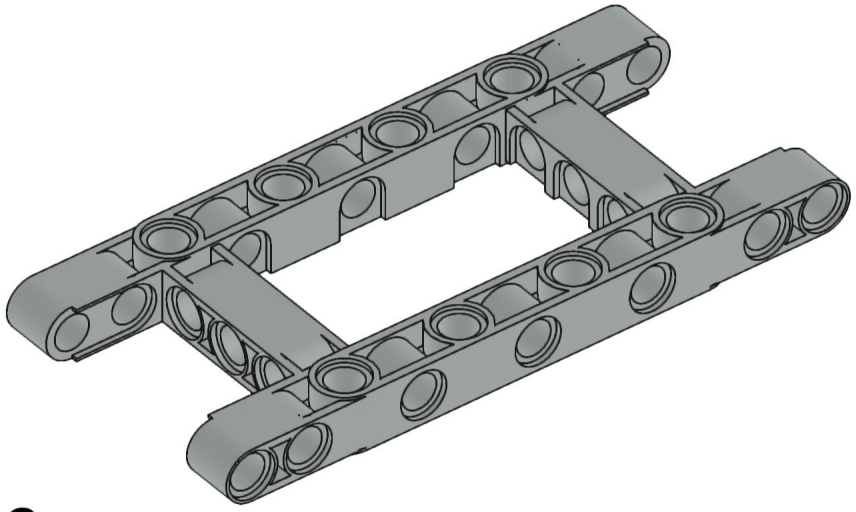

2x

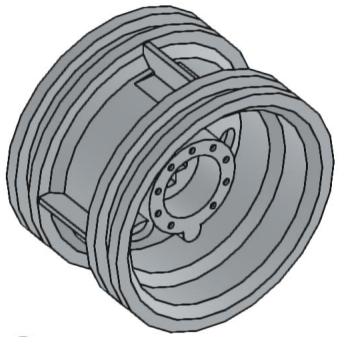

2x

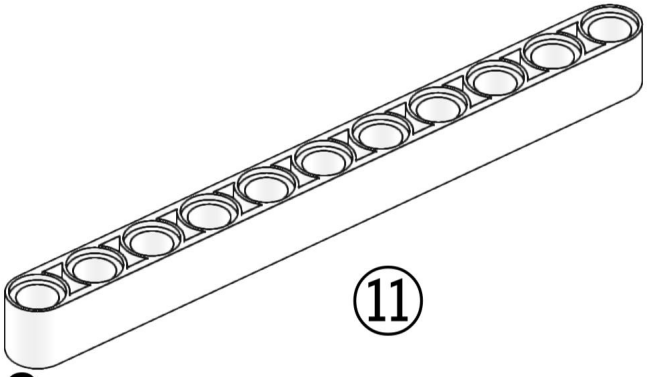

2x

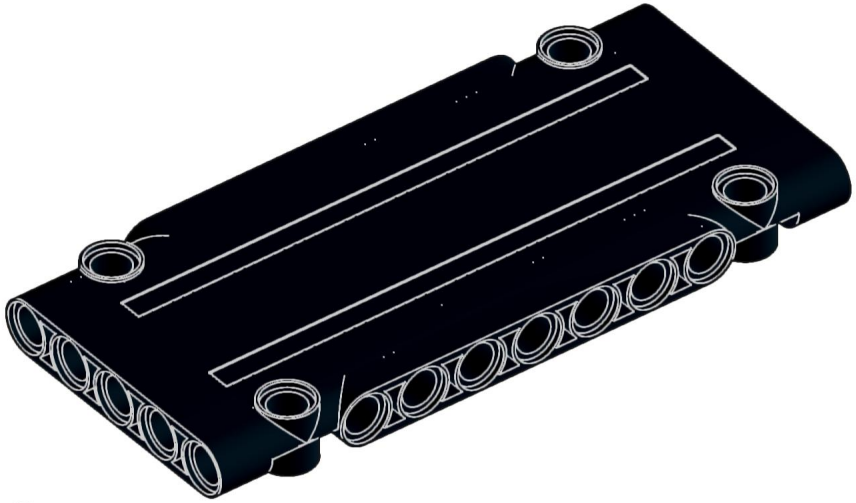

3x

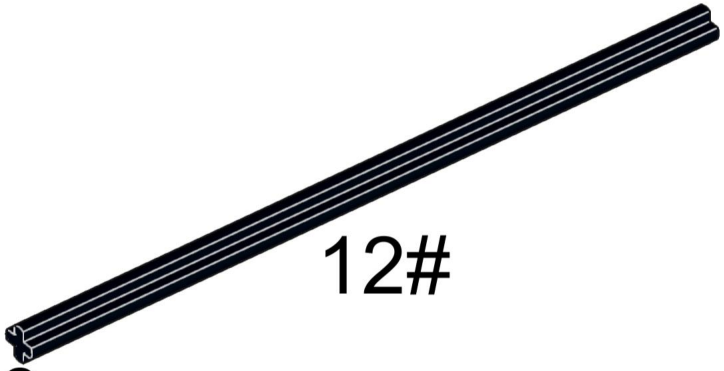

2x

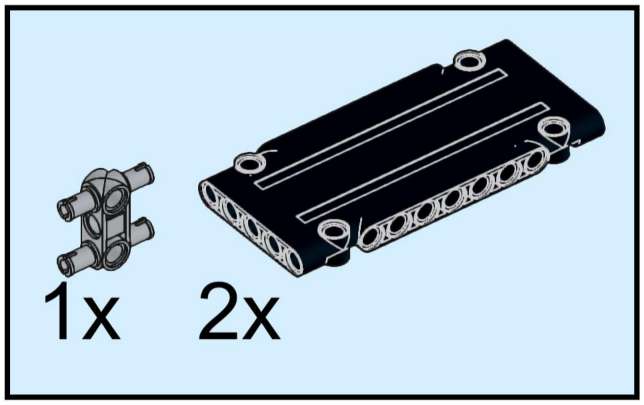

1

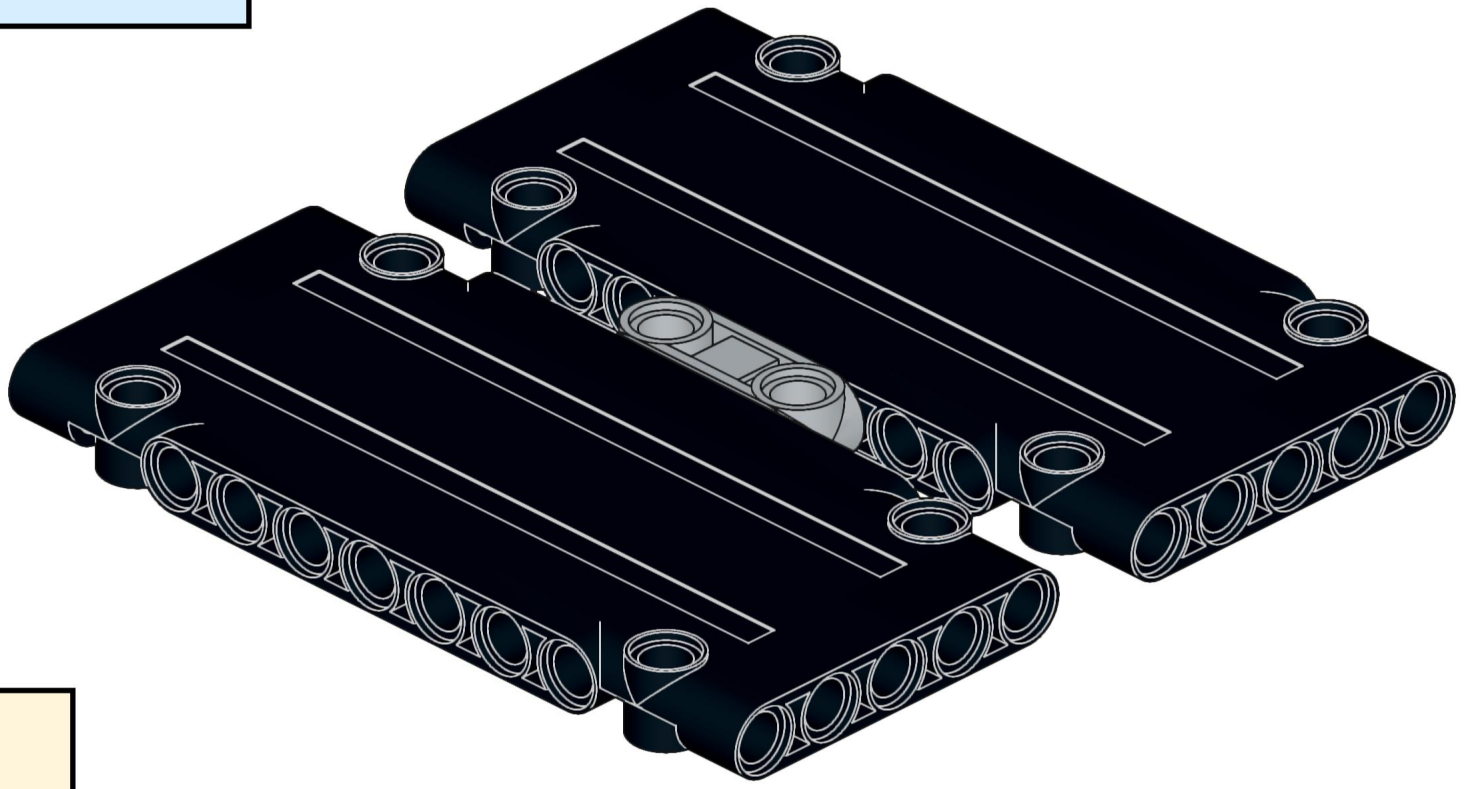

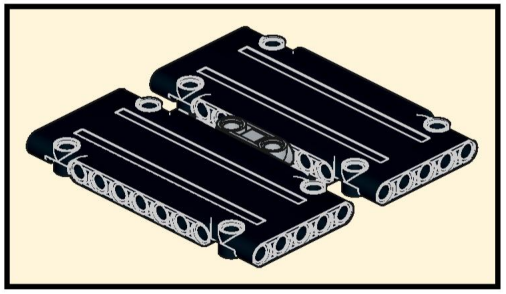

2

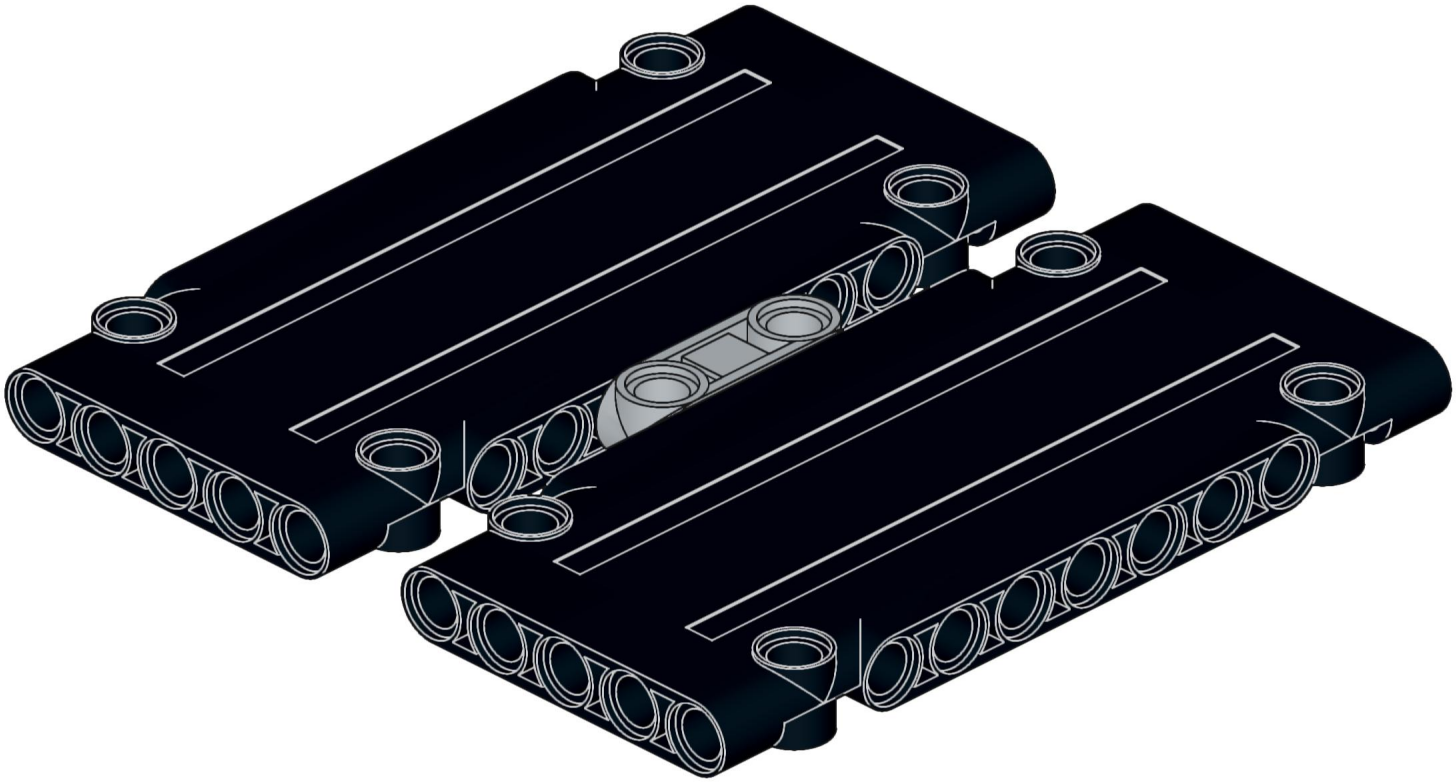

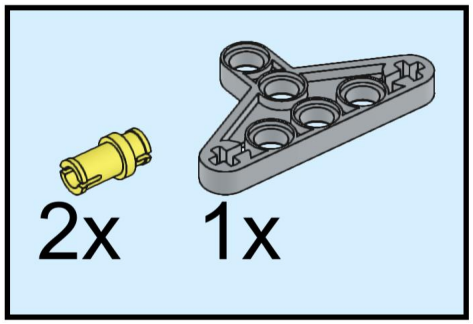
2x
1x

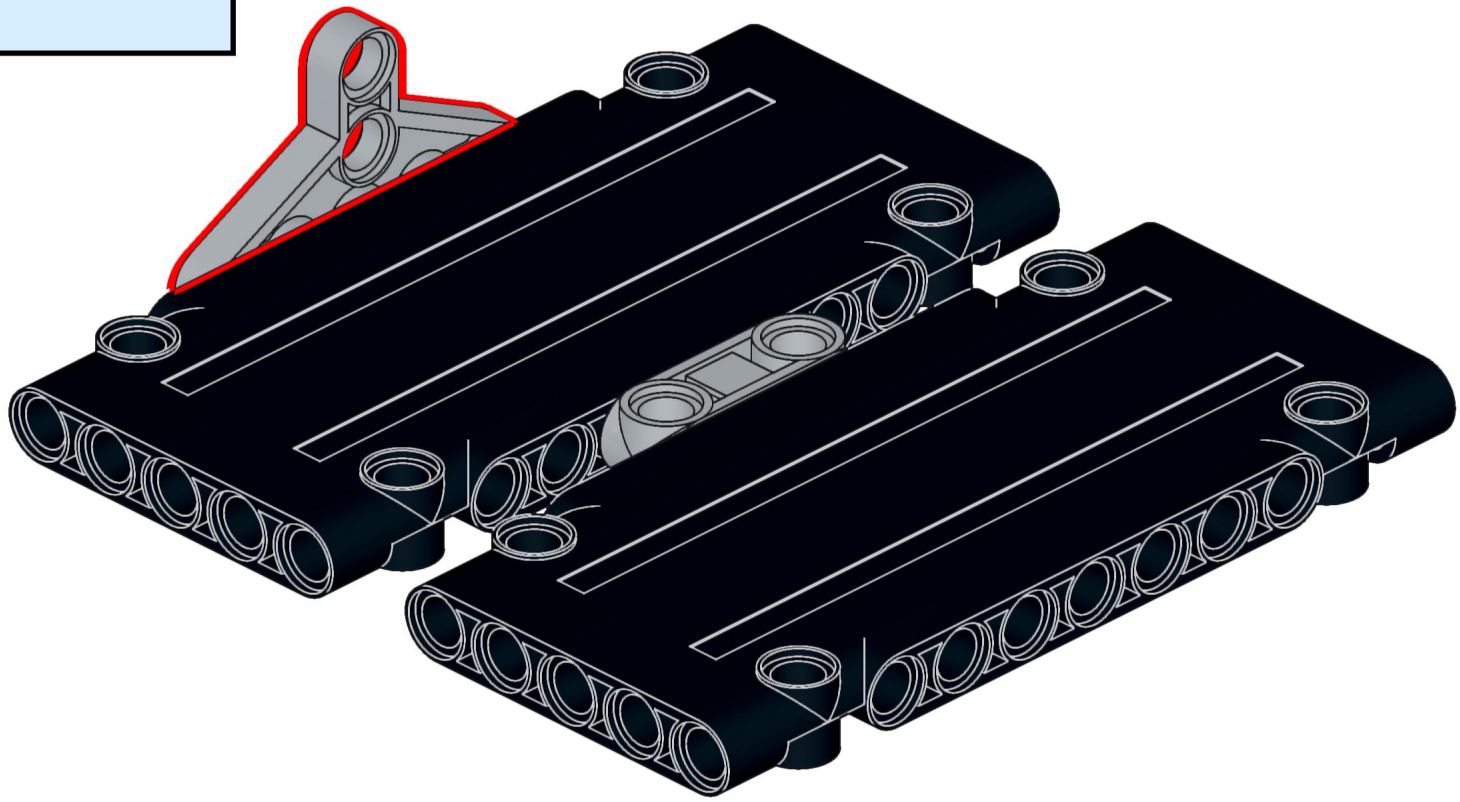

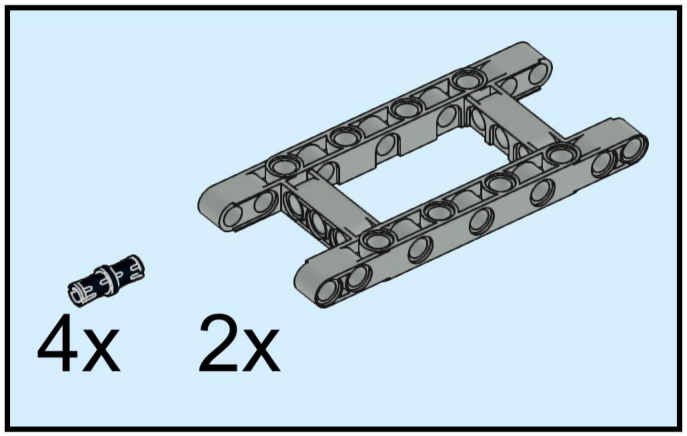

4

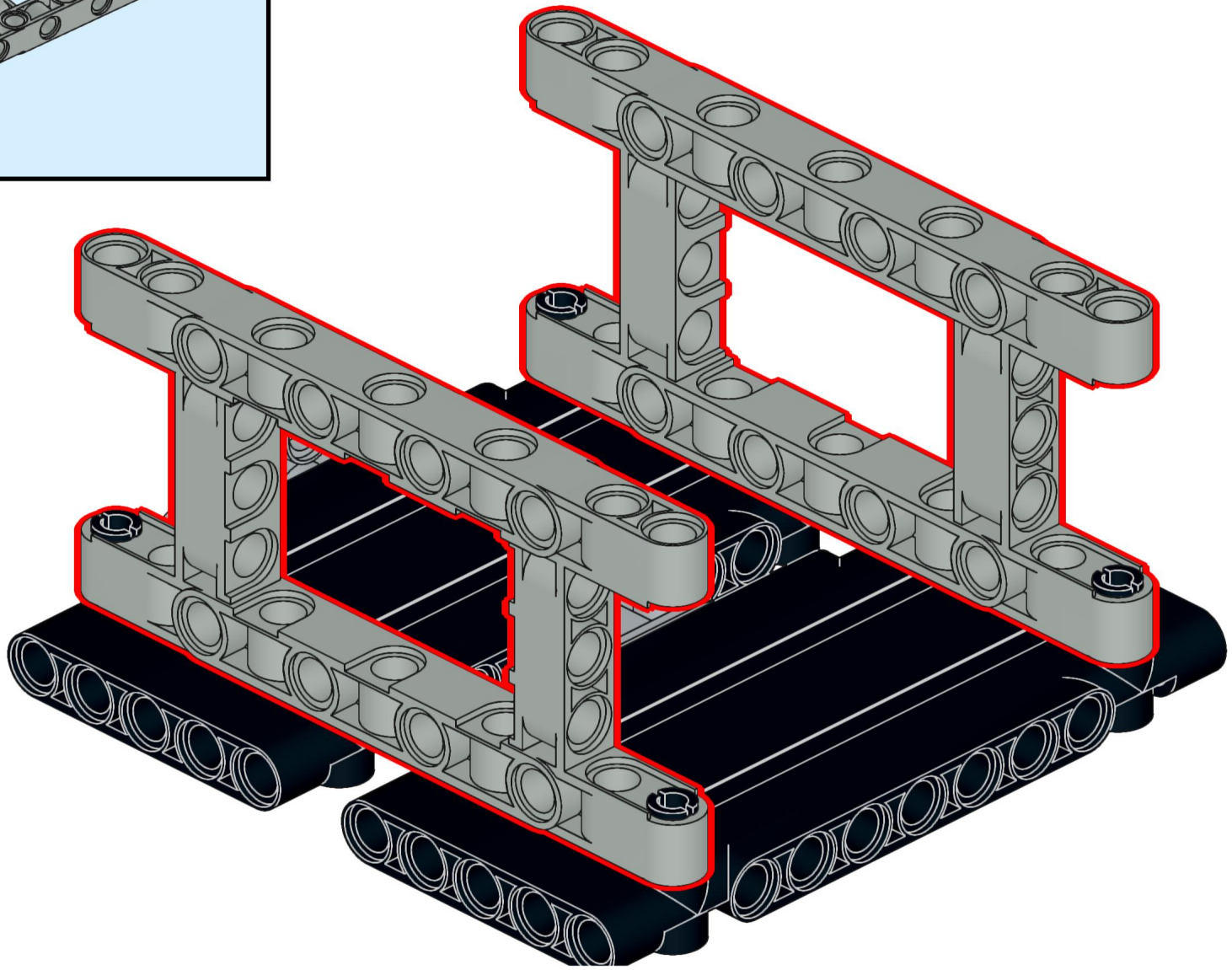

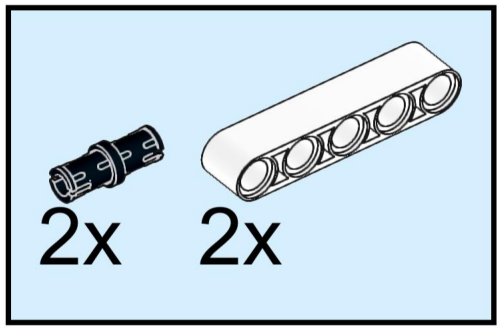
2x
2x

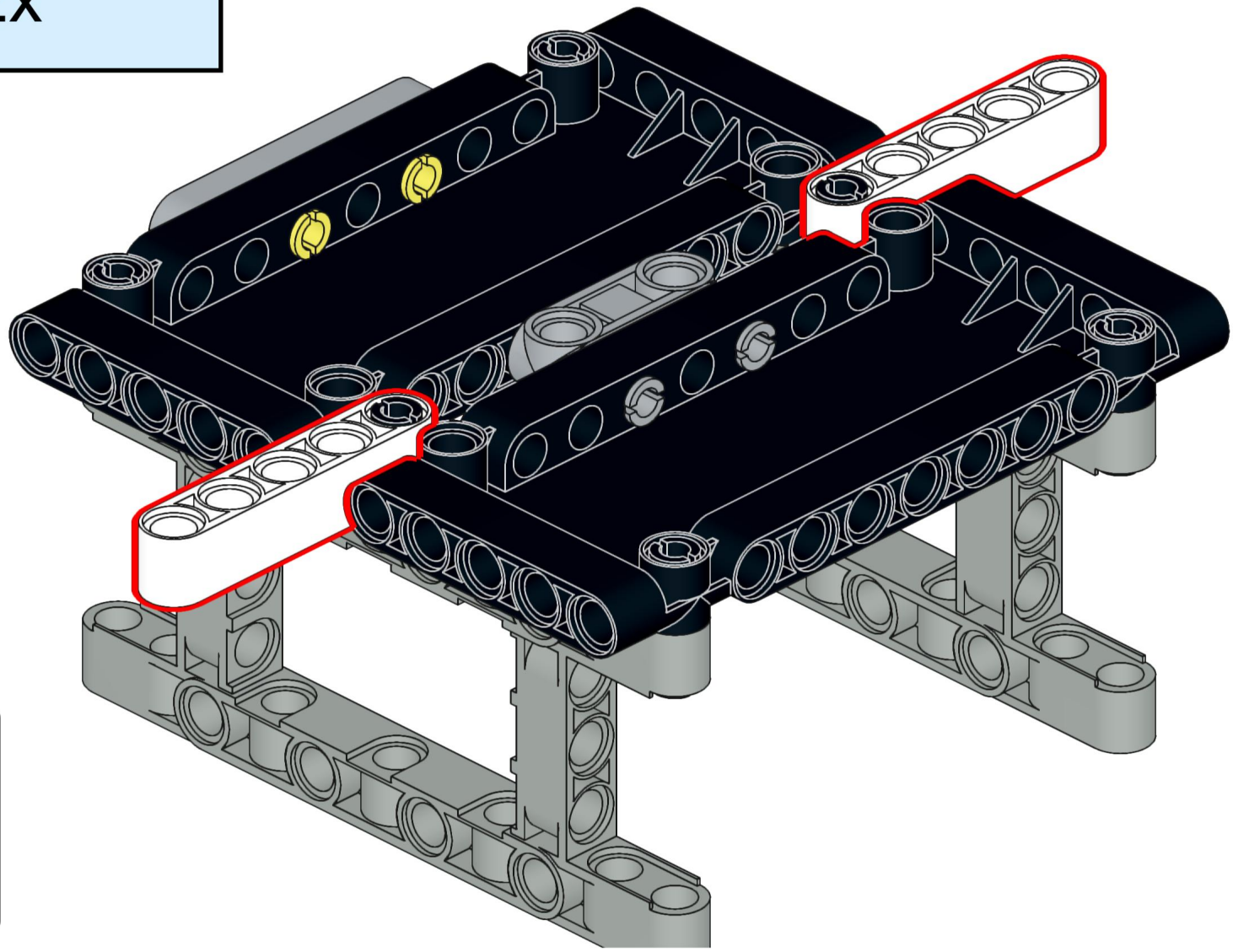

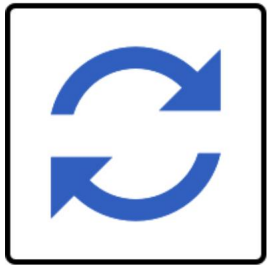

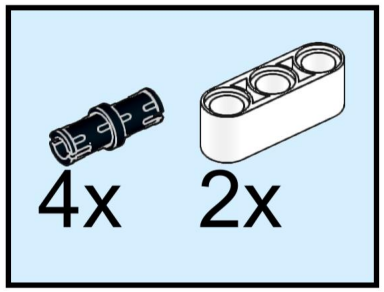
4x
2x

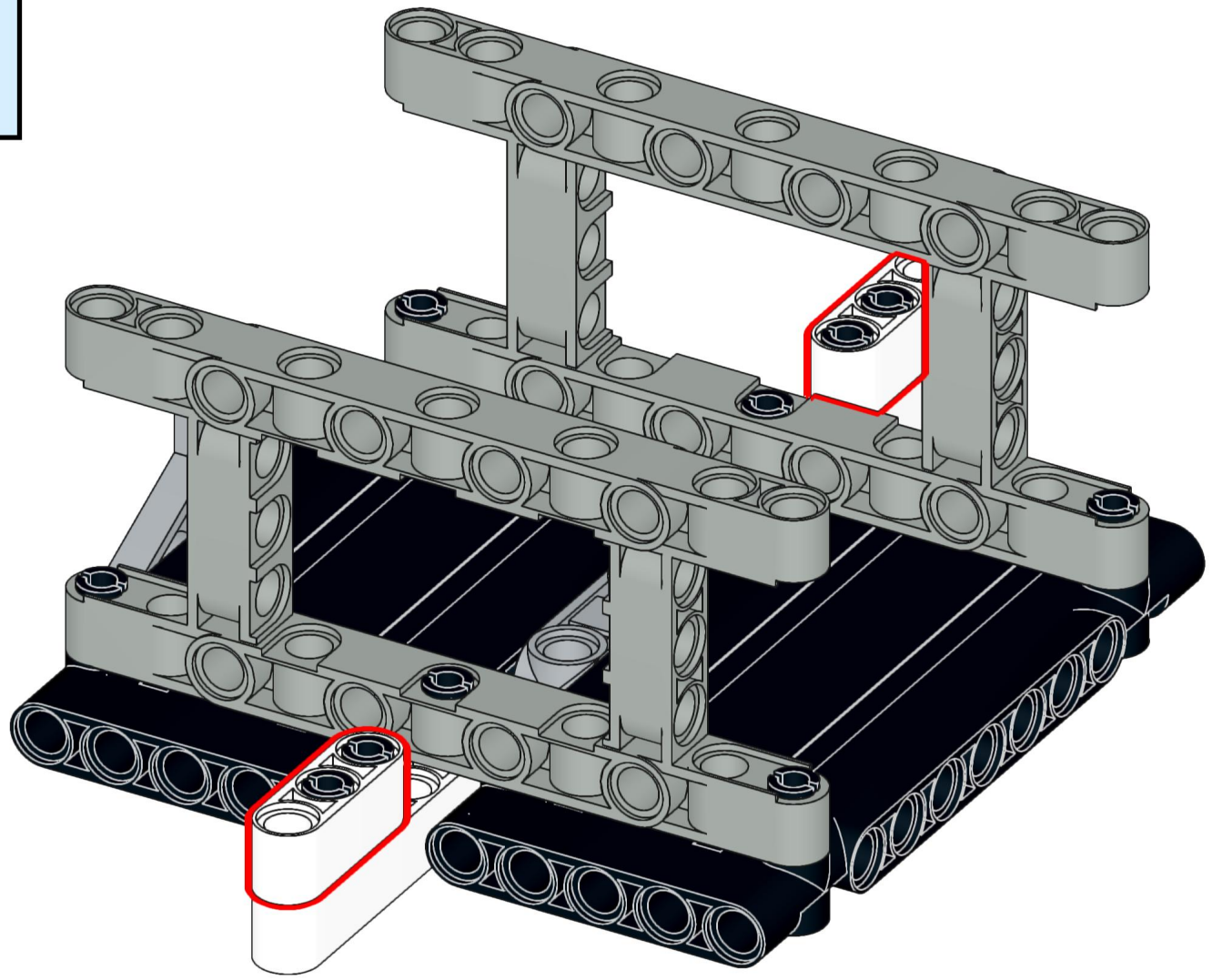

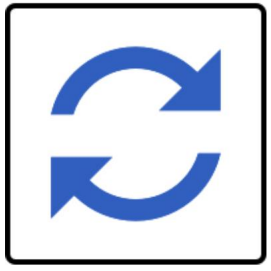

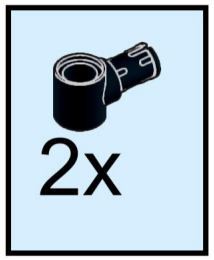
2x

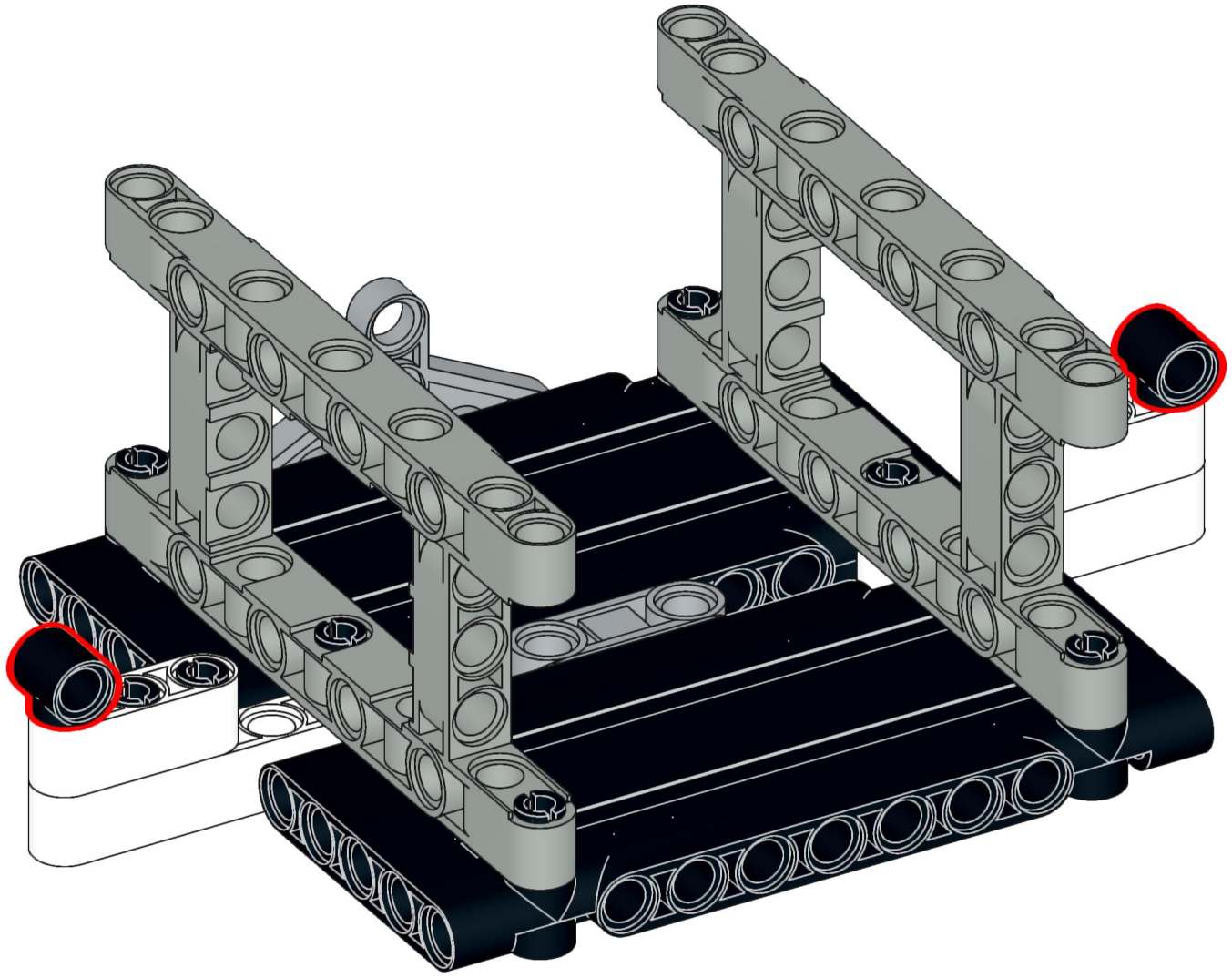

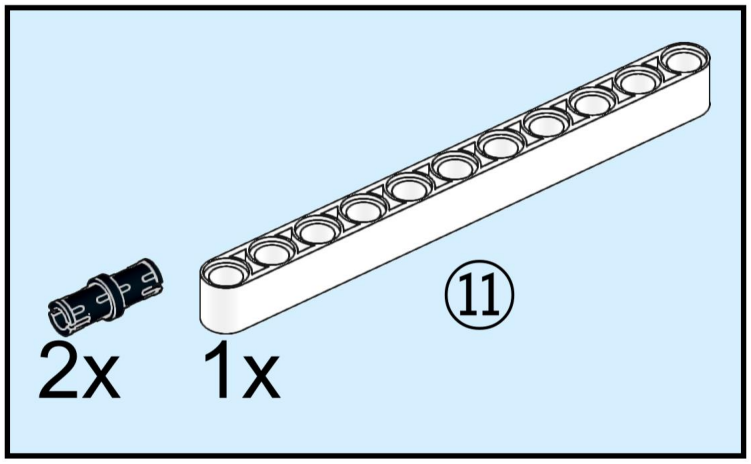

8

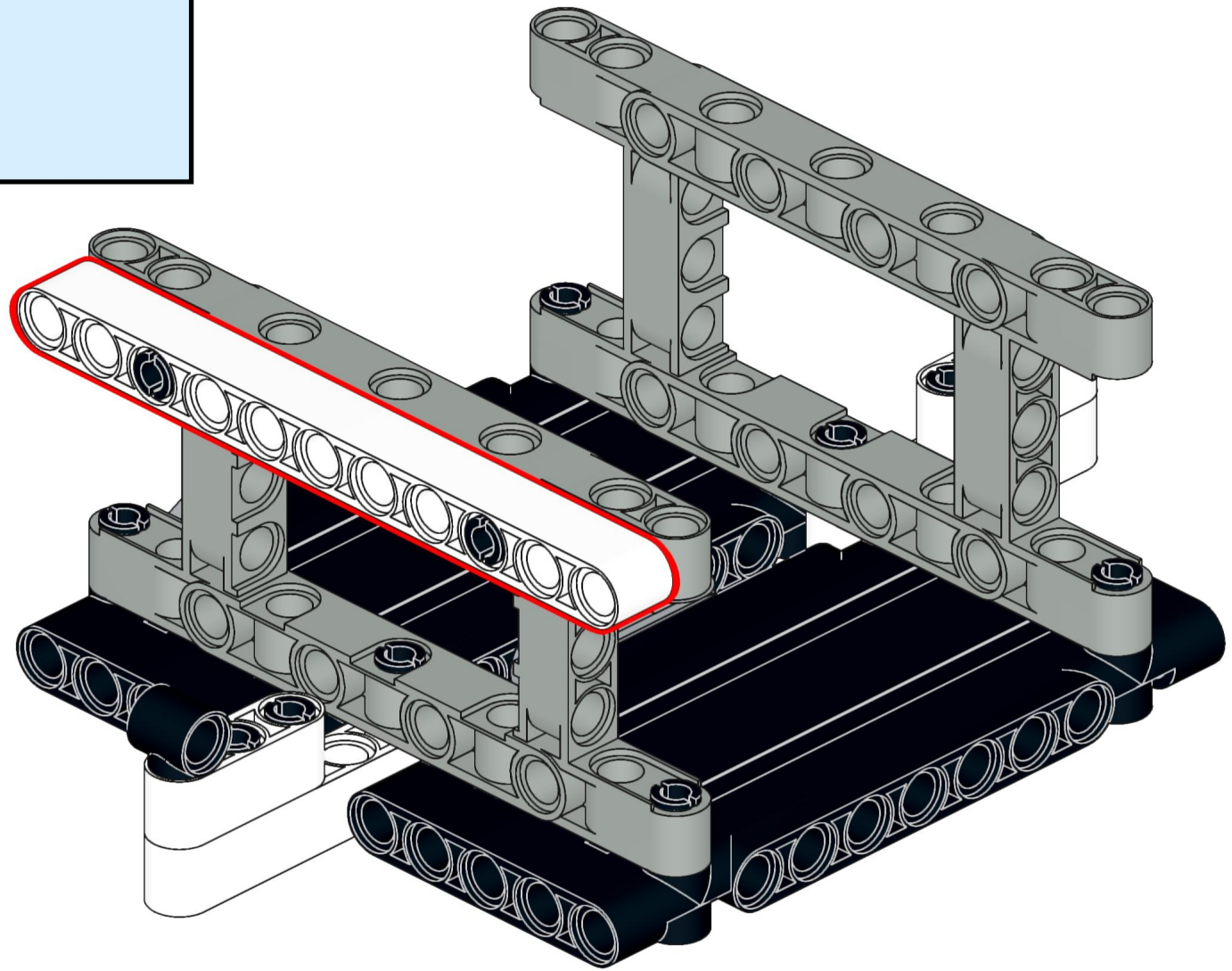

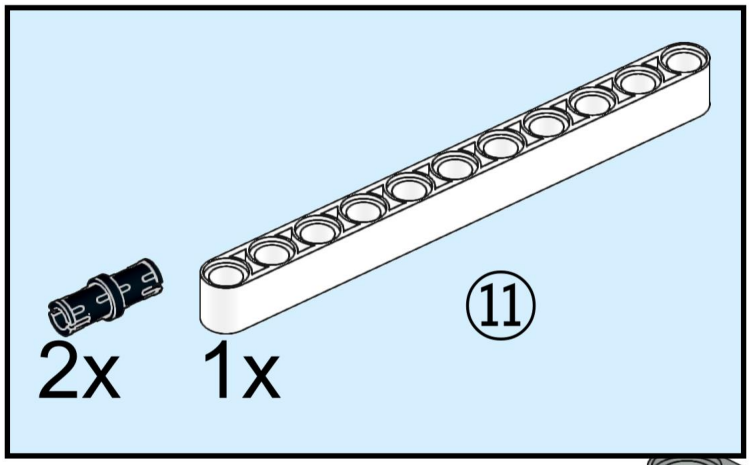

9

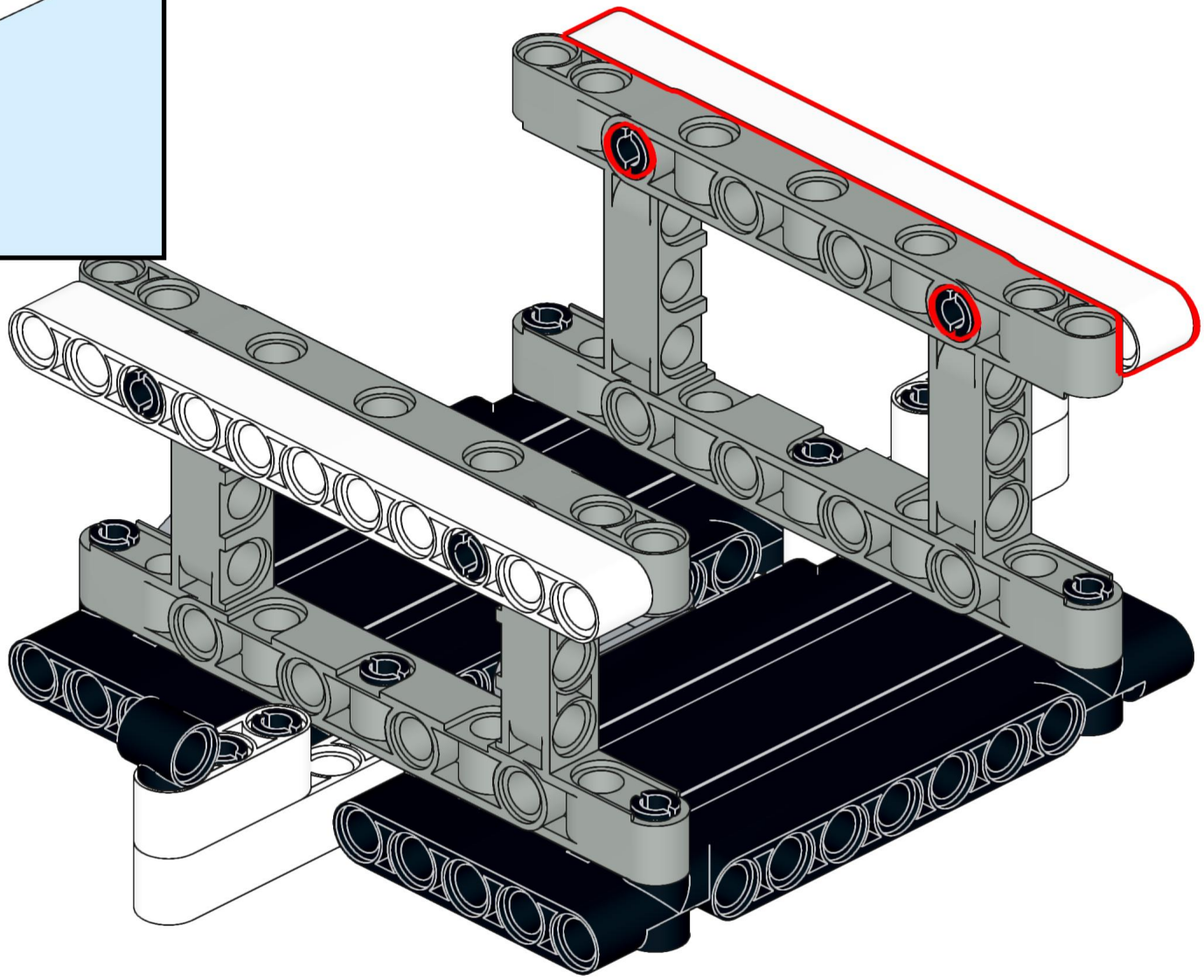

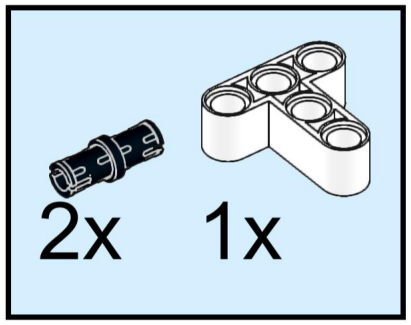
2x
1x

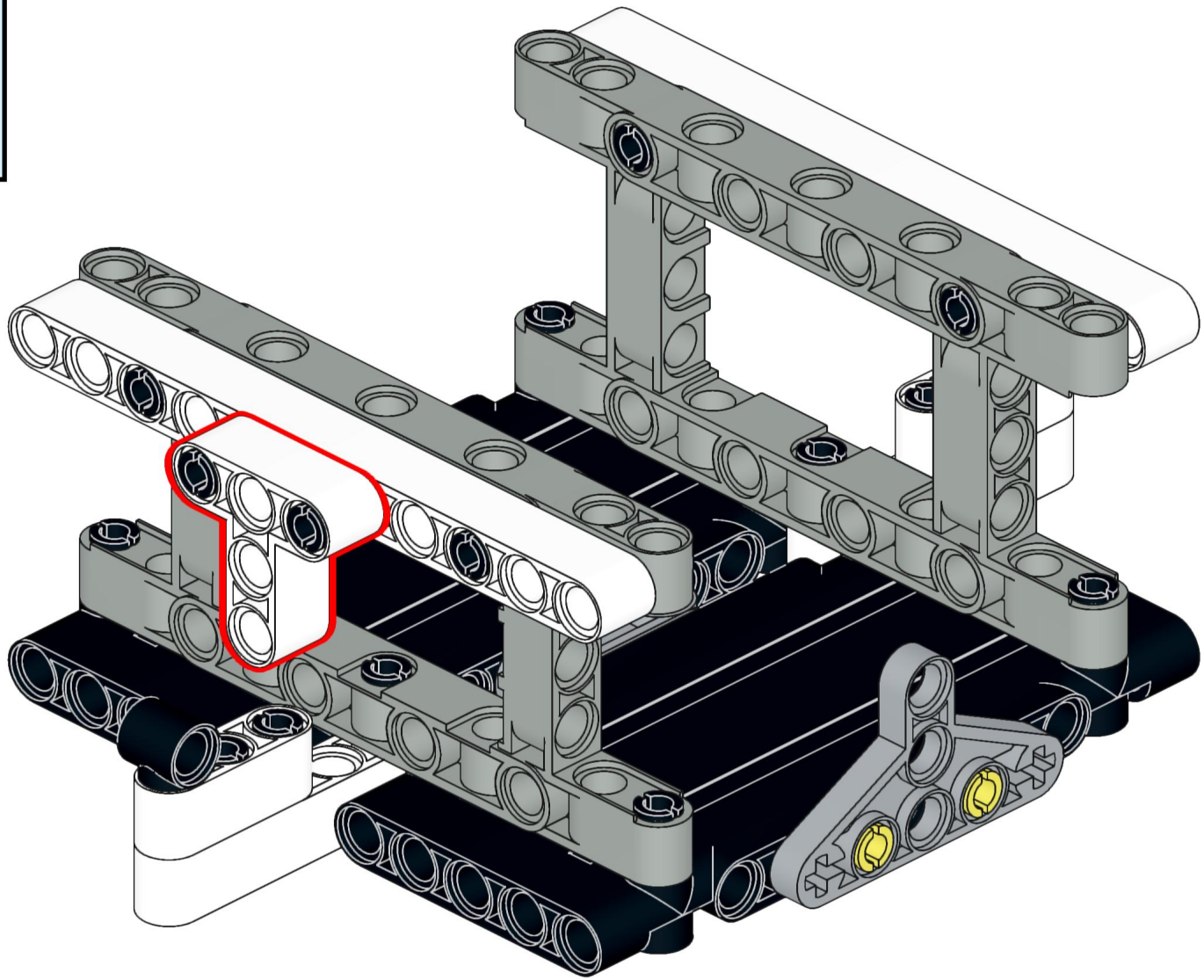

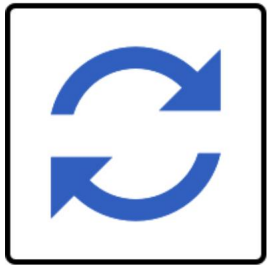

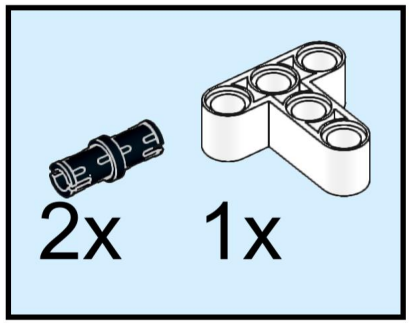
2x
1x

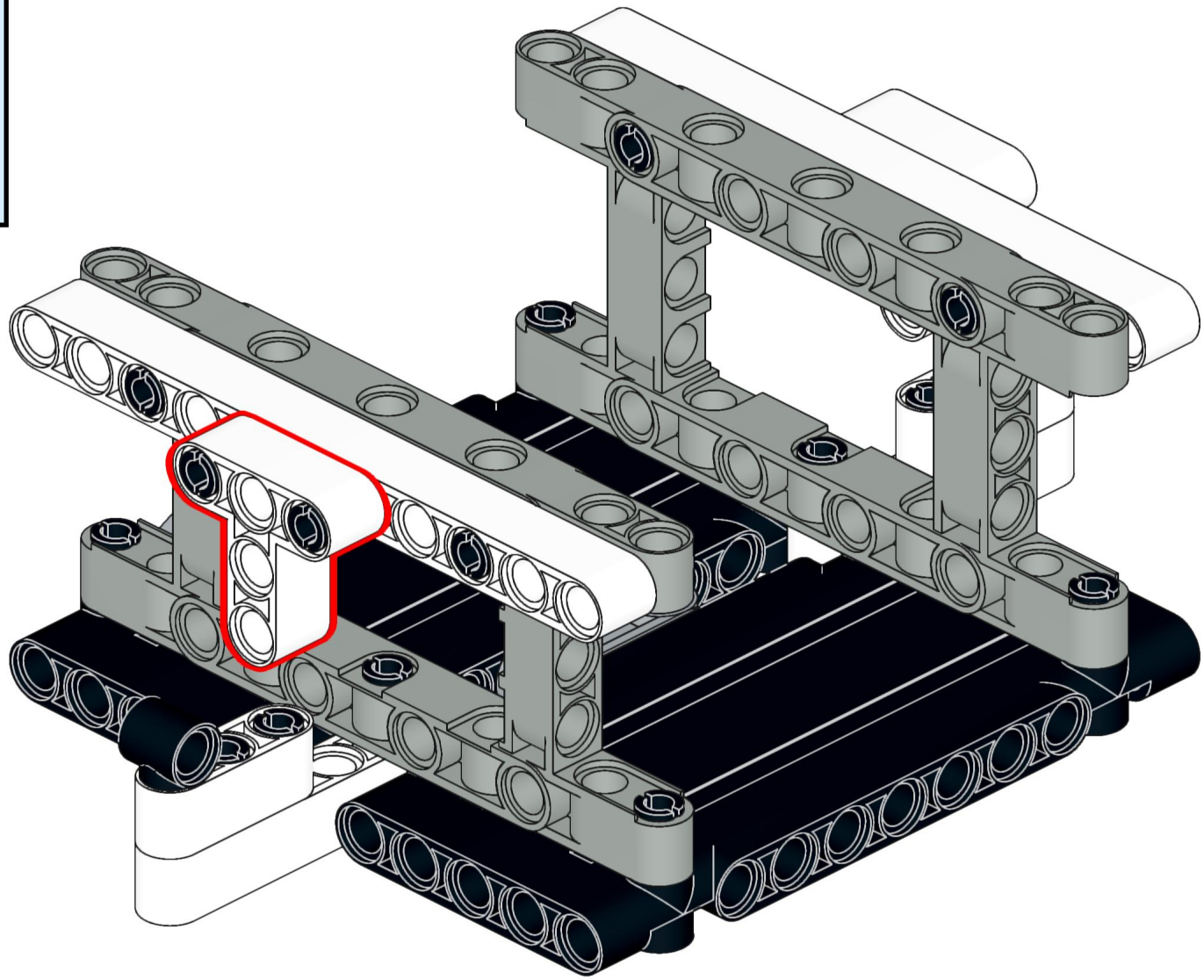

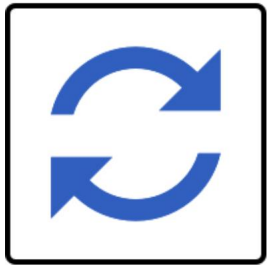

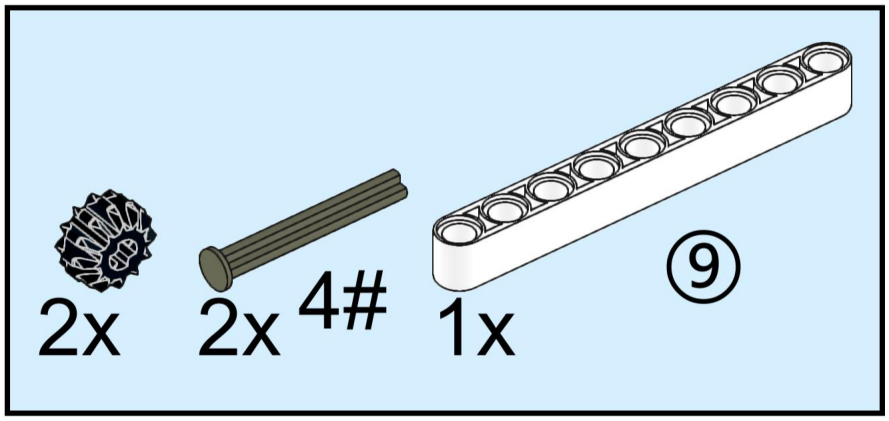
2x
2x 4#
1x
⑨

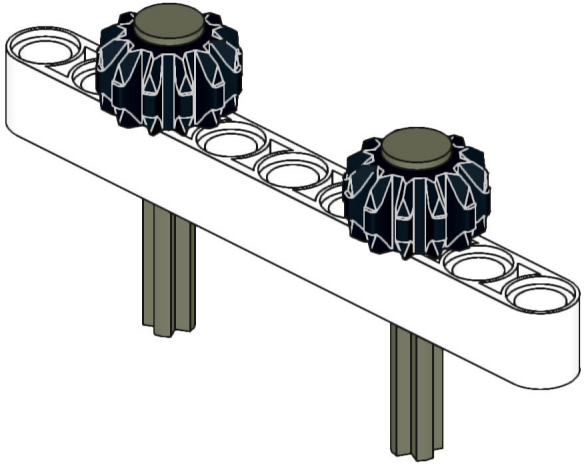

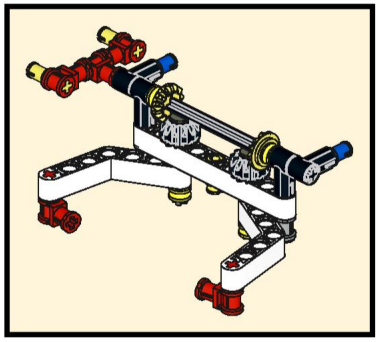

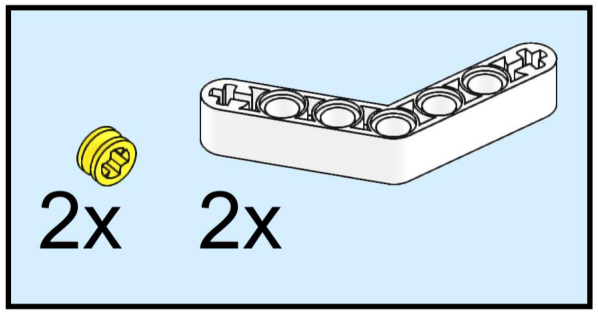
2x
2x

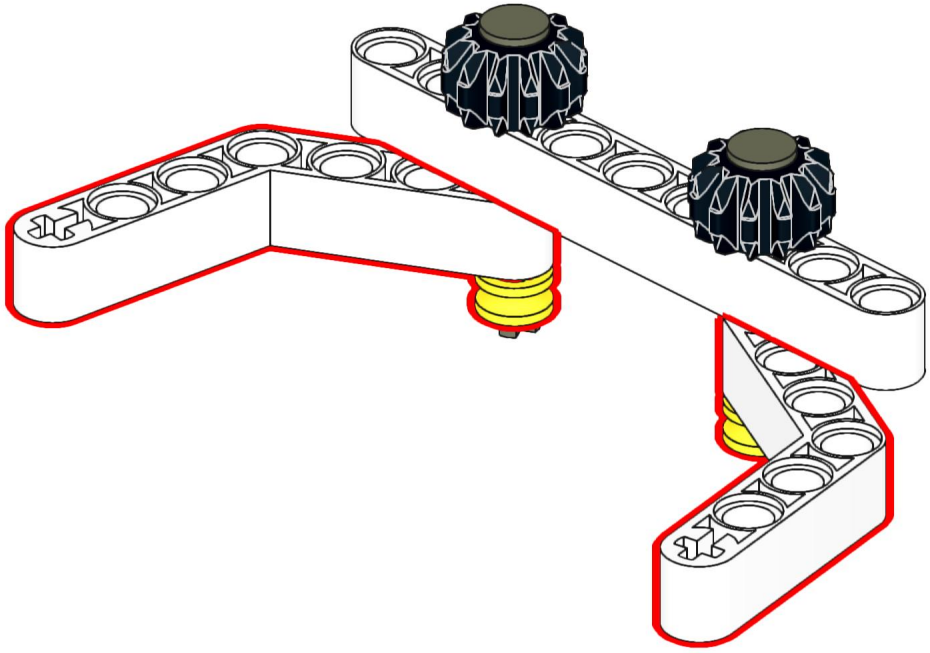

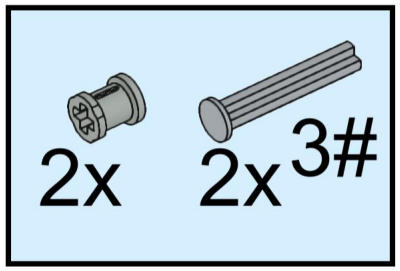
2x
2x
3#

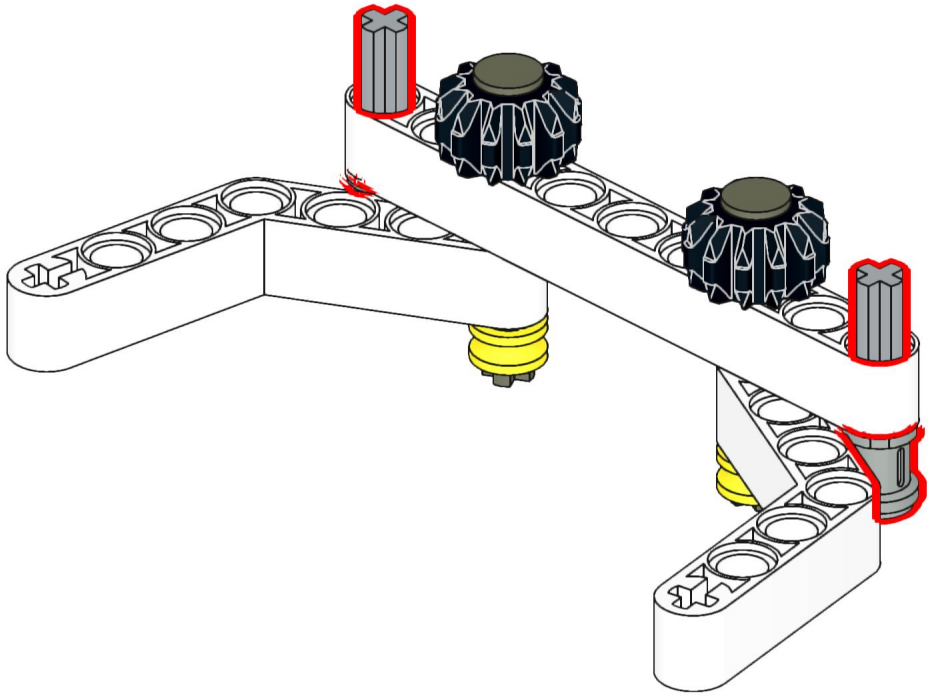

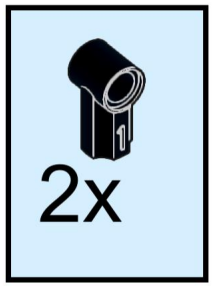
2x

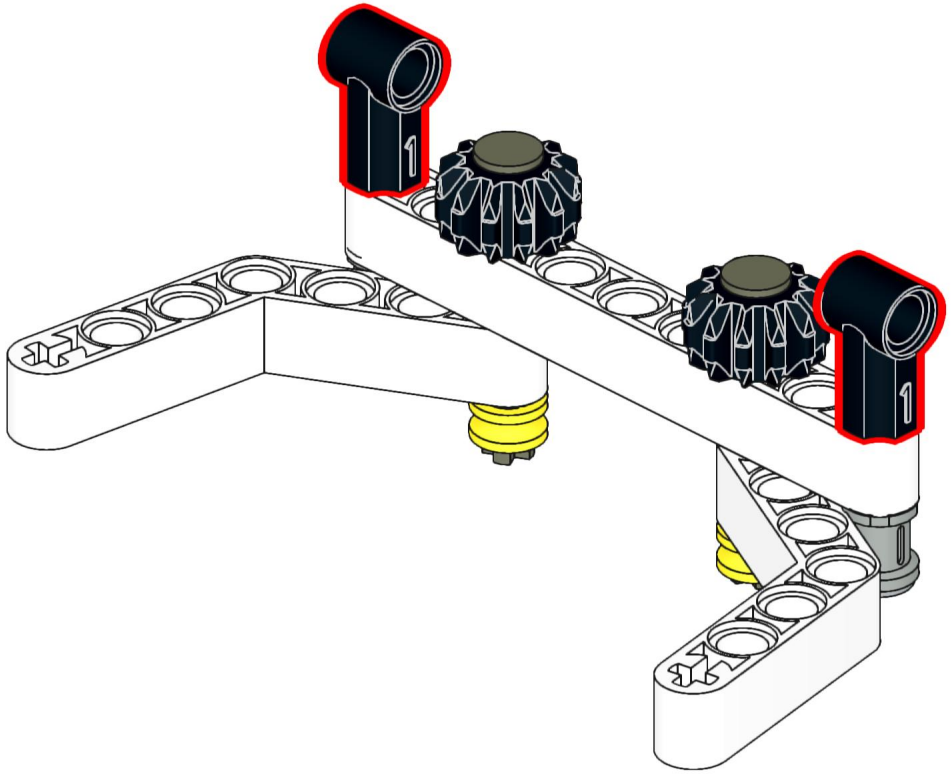

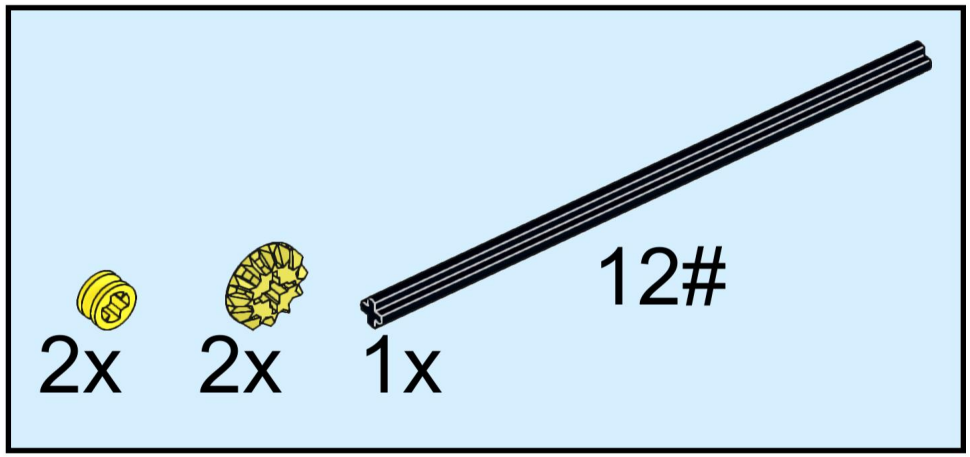
2x
2x
1x
12#

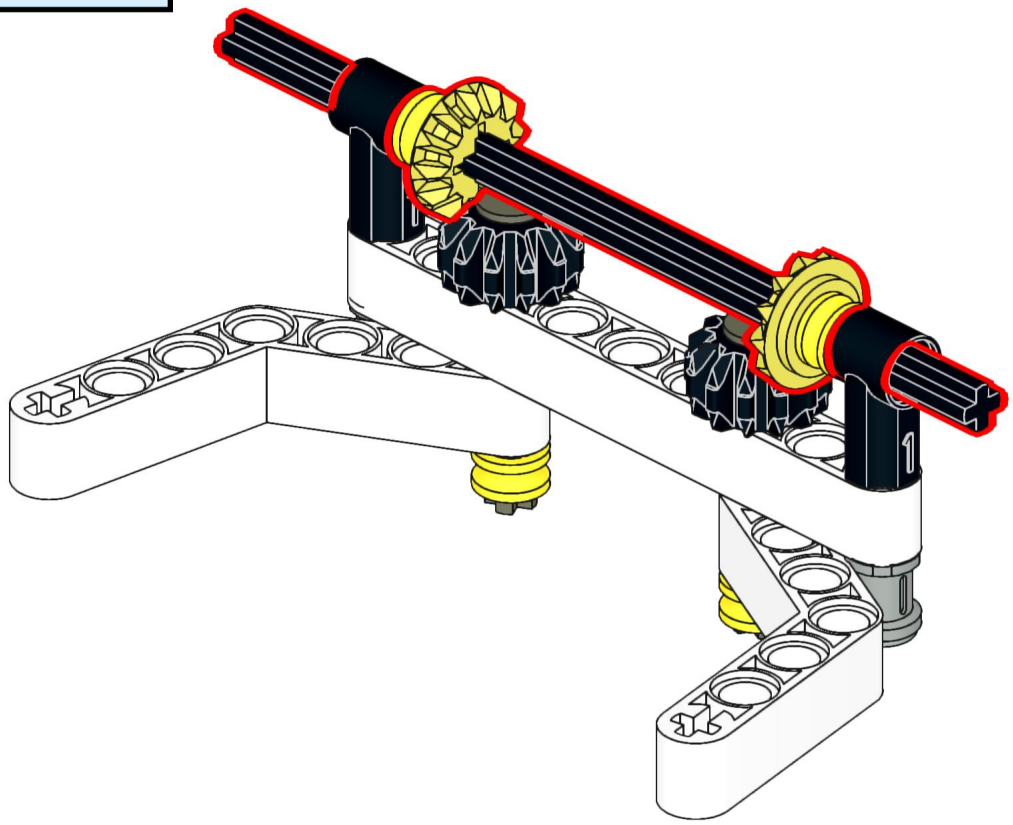

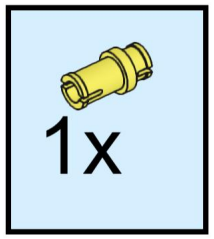
1x

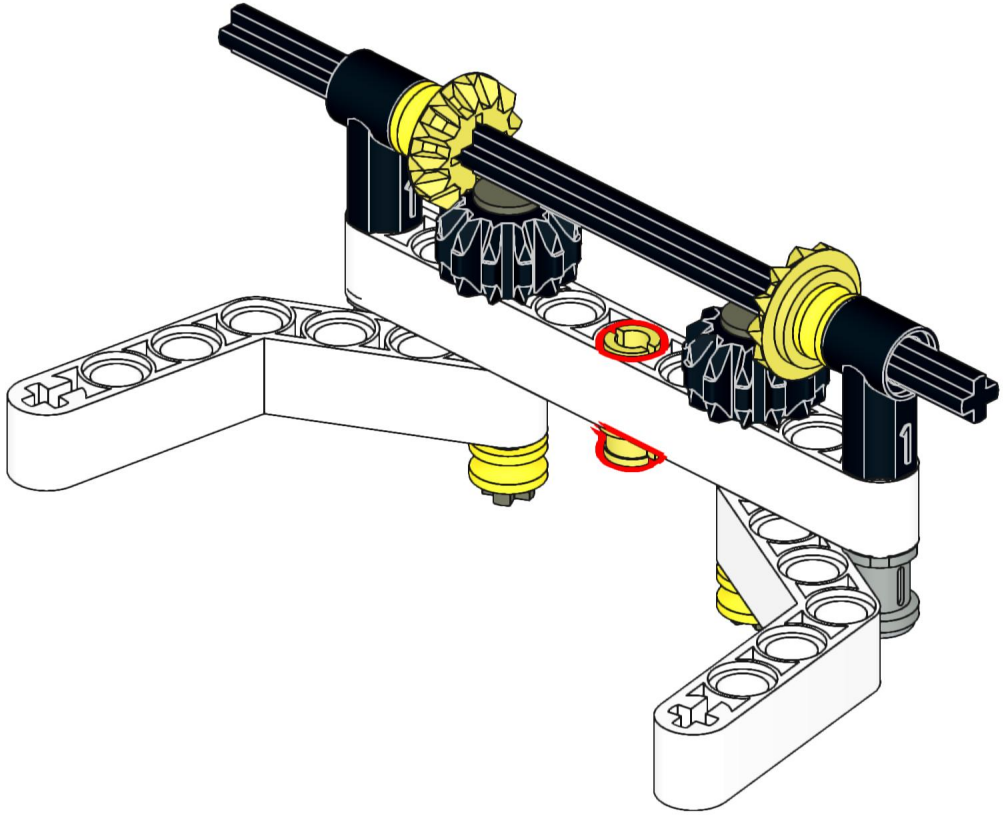

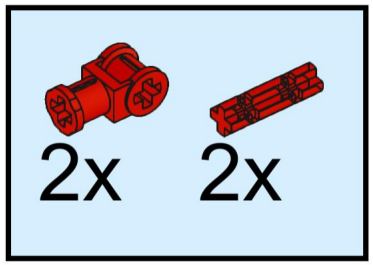
2x
2x

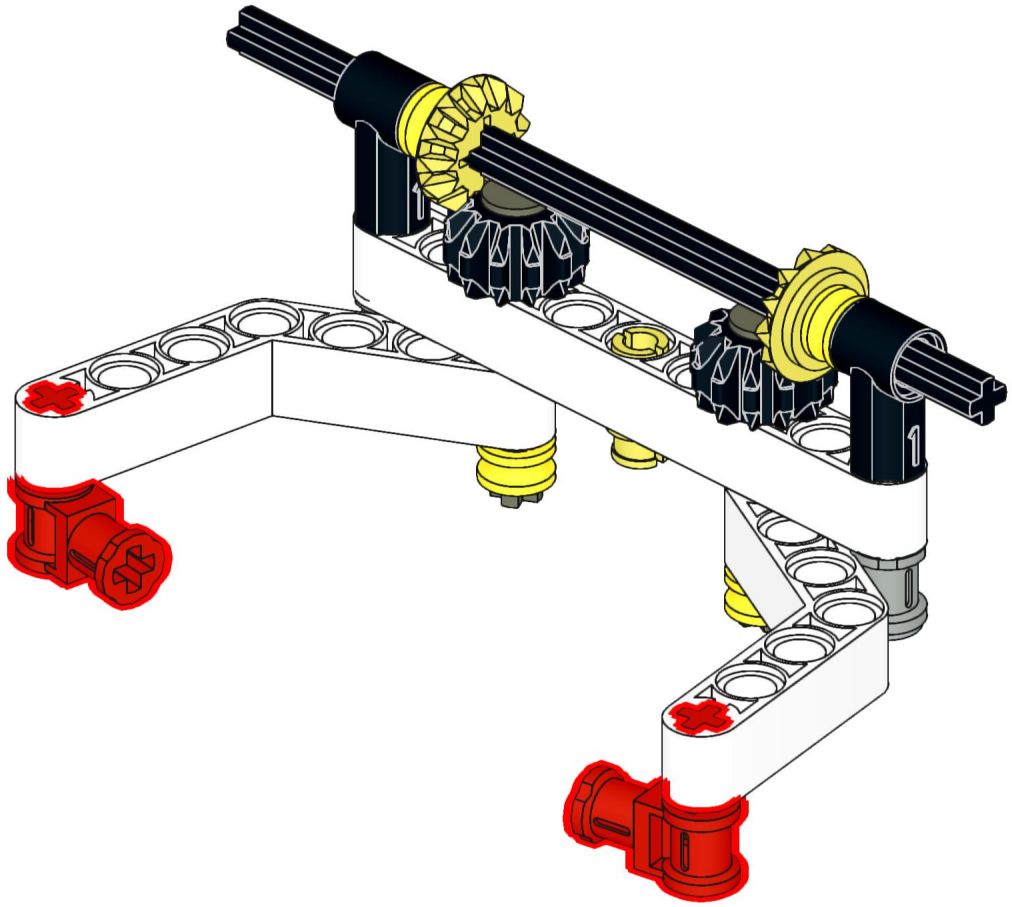

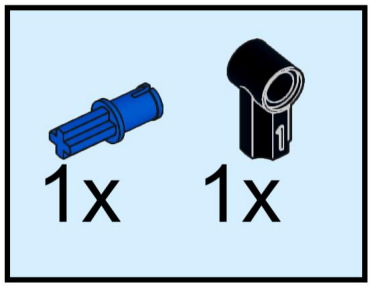
1x
1x

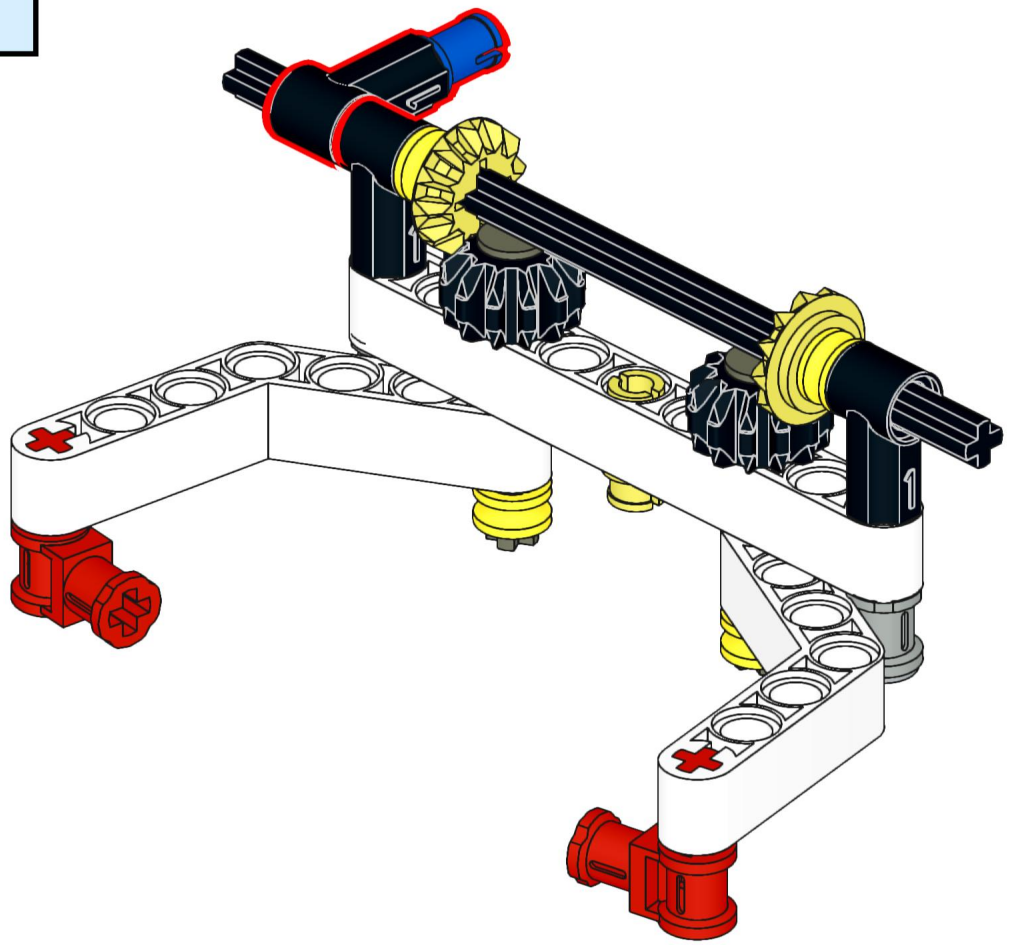

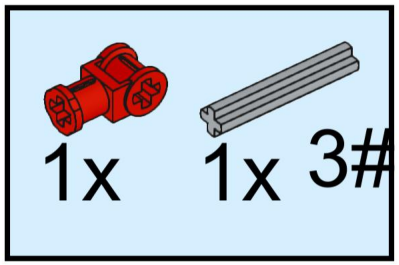
1x
1x 3#

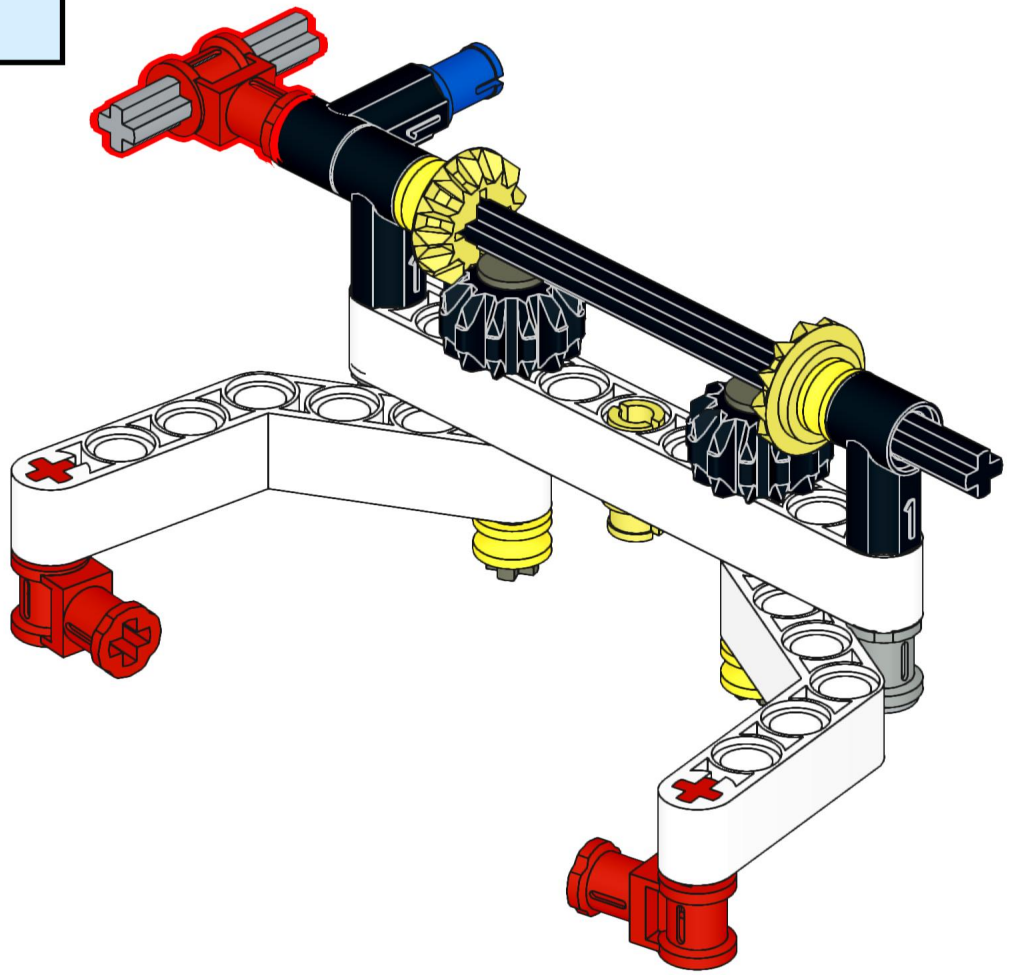

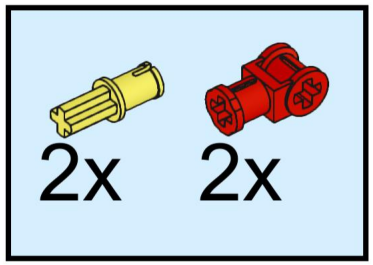
2x
2x

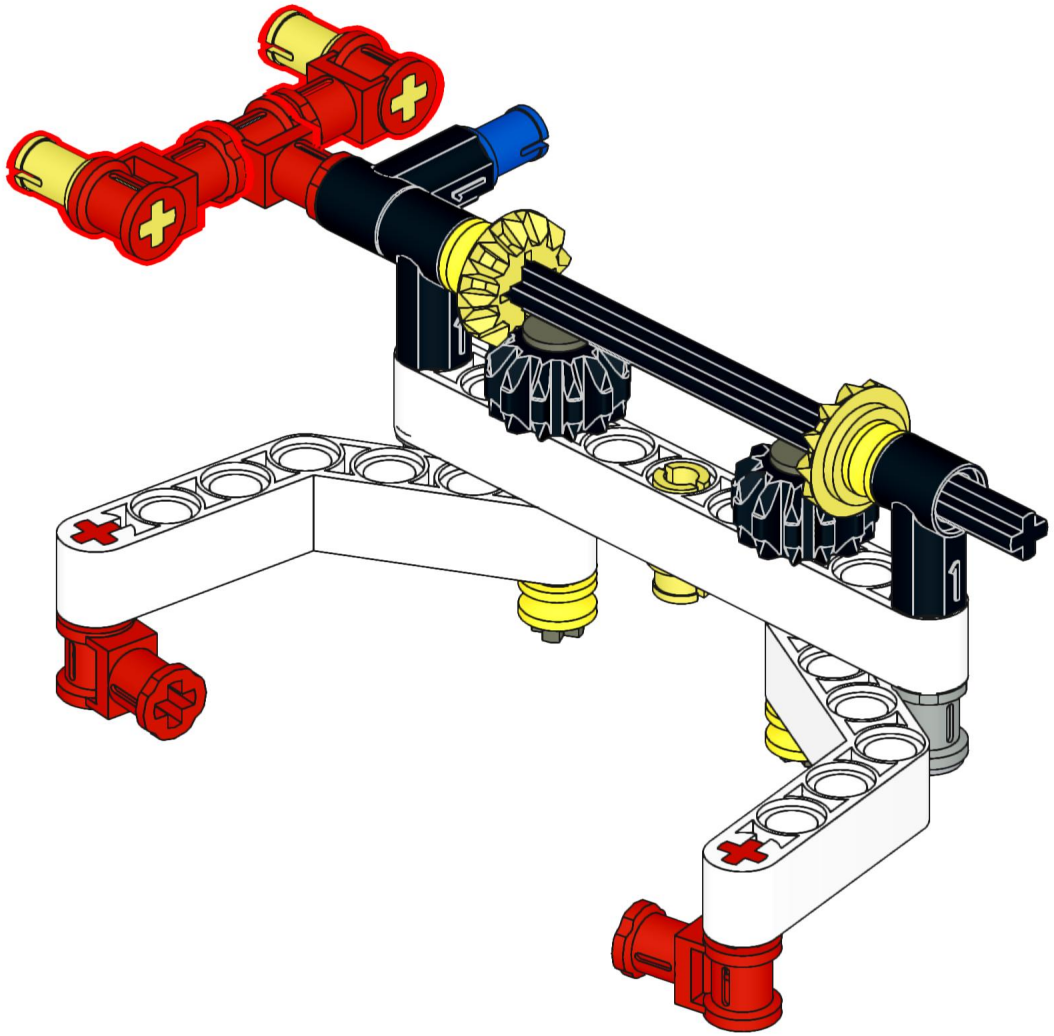

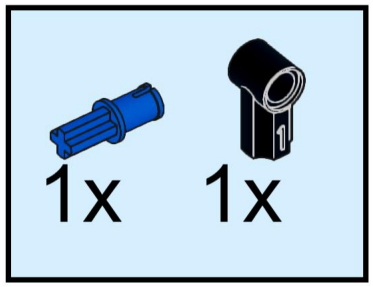
1x
1x

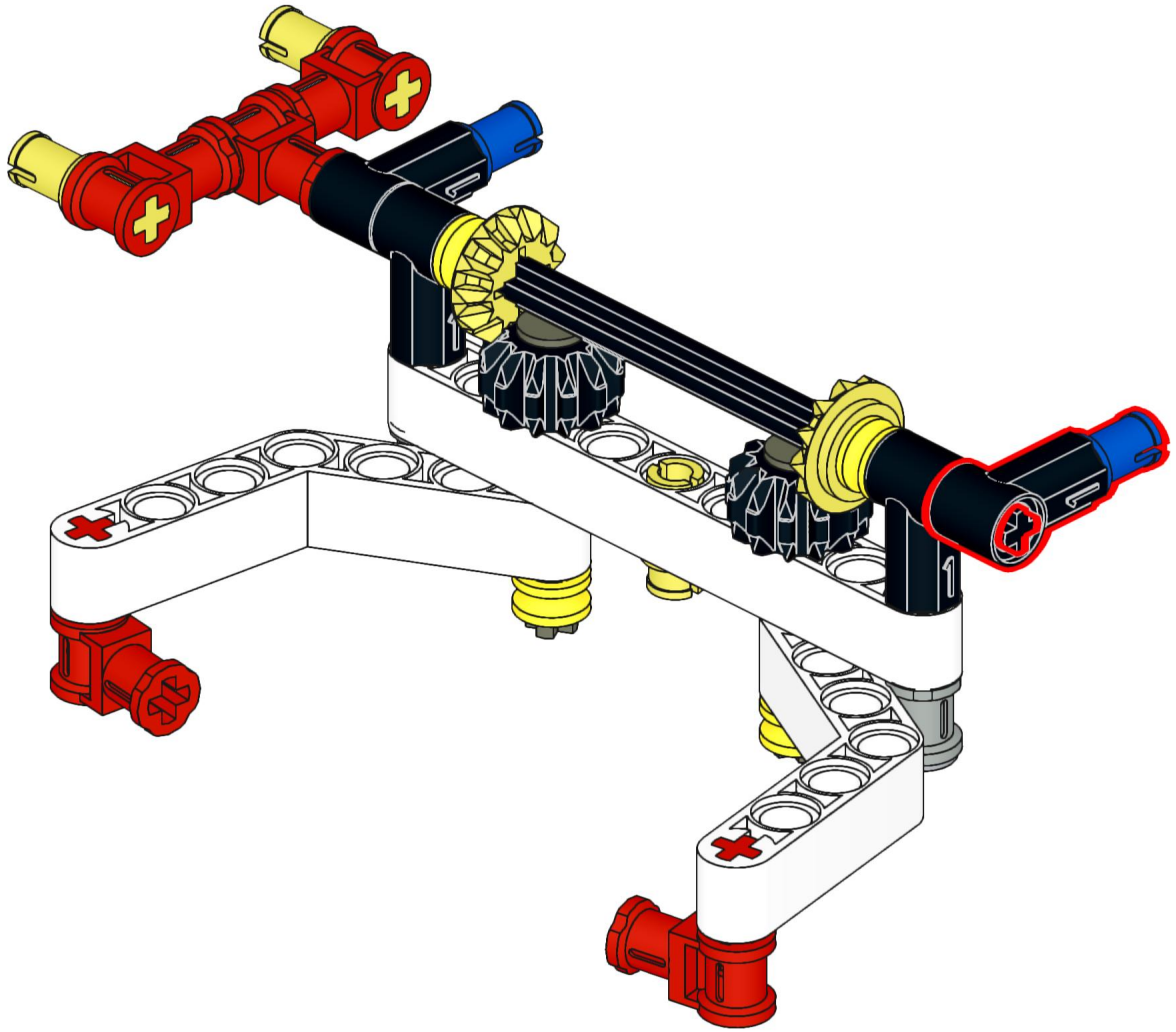

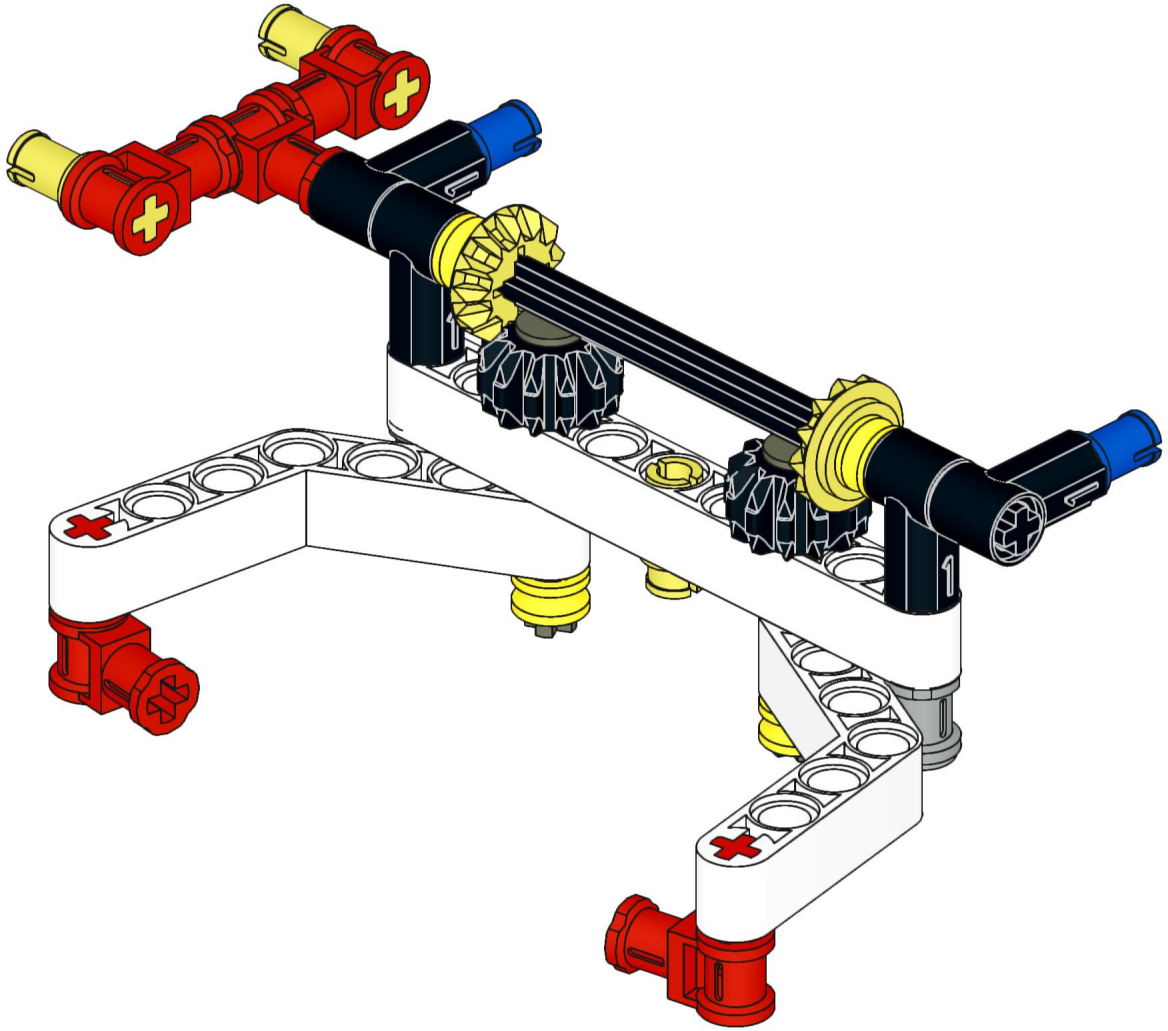

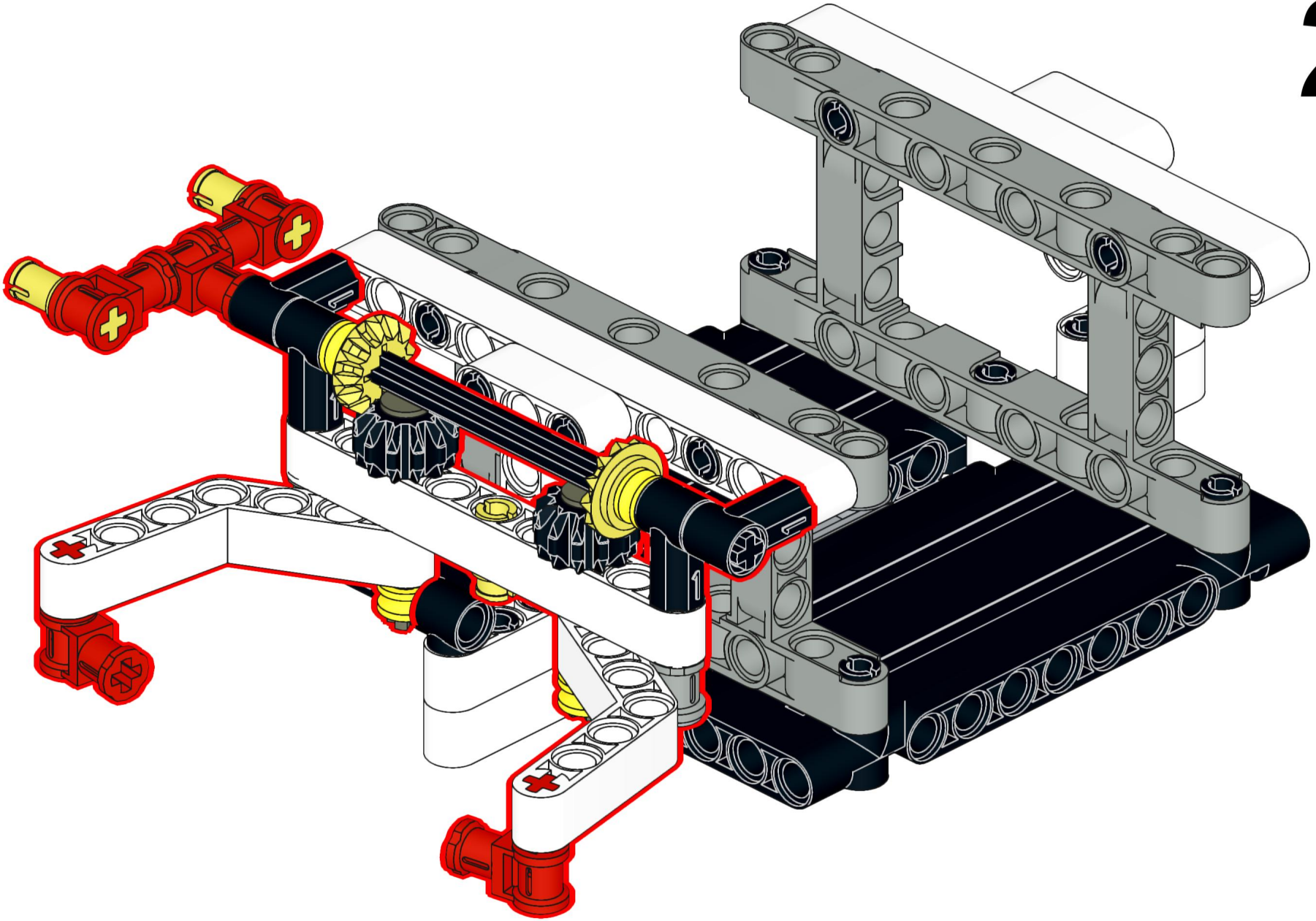

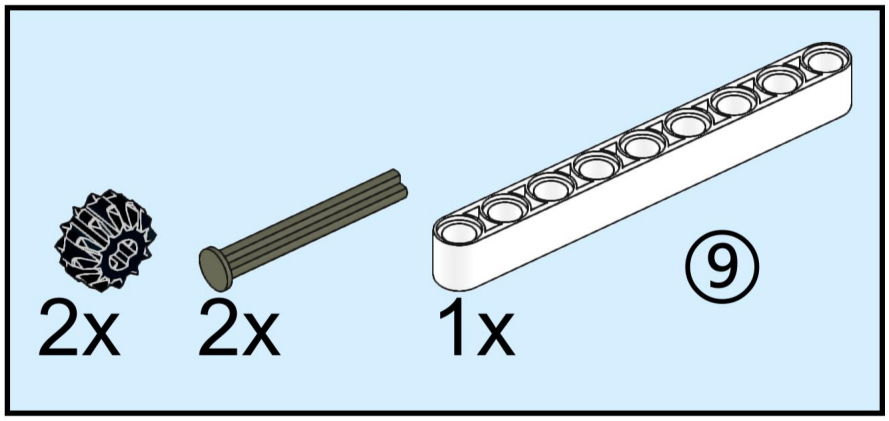
2x
2x
1x
9

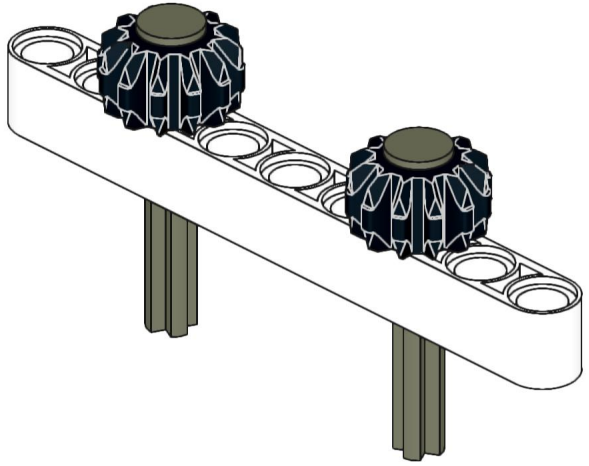

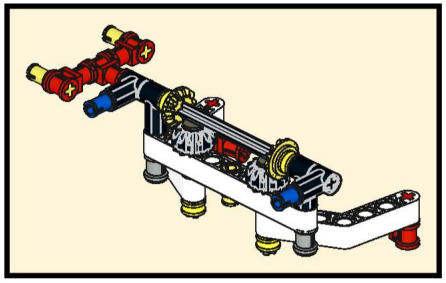

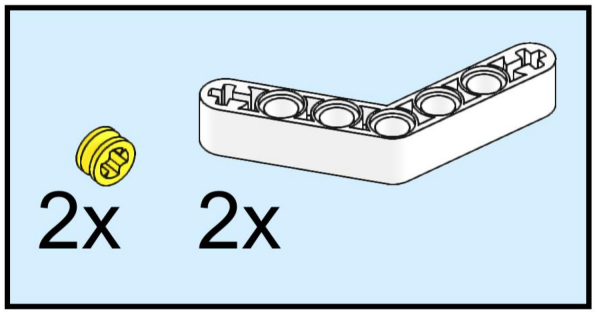
2x
2x

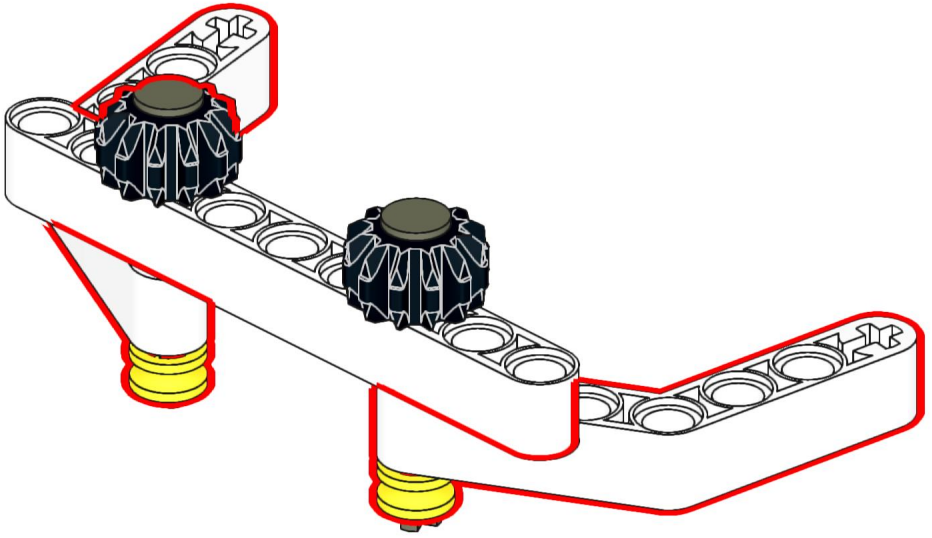

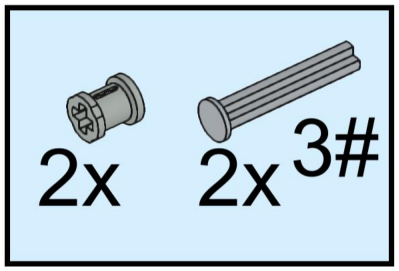
2x
2x
3#

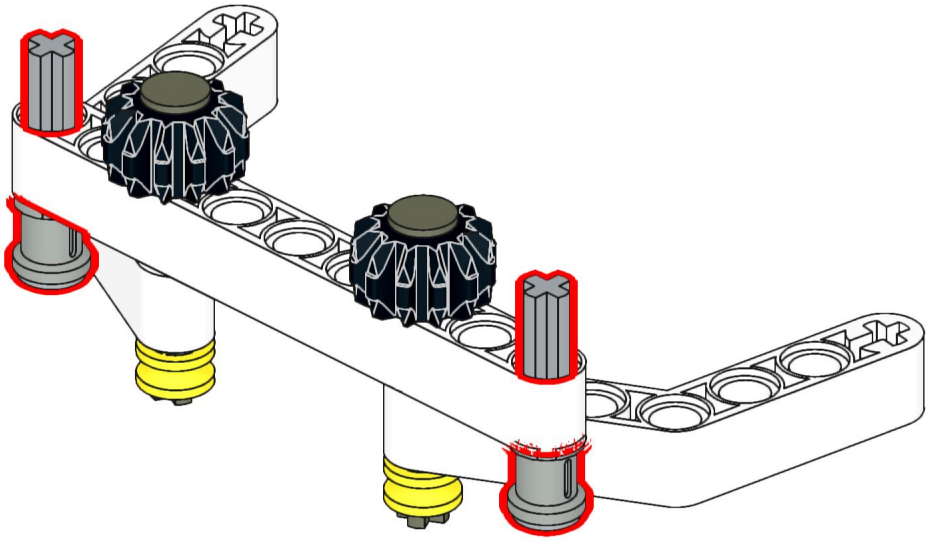

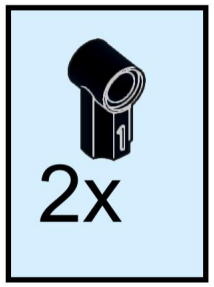
2x

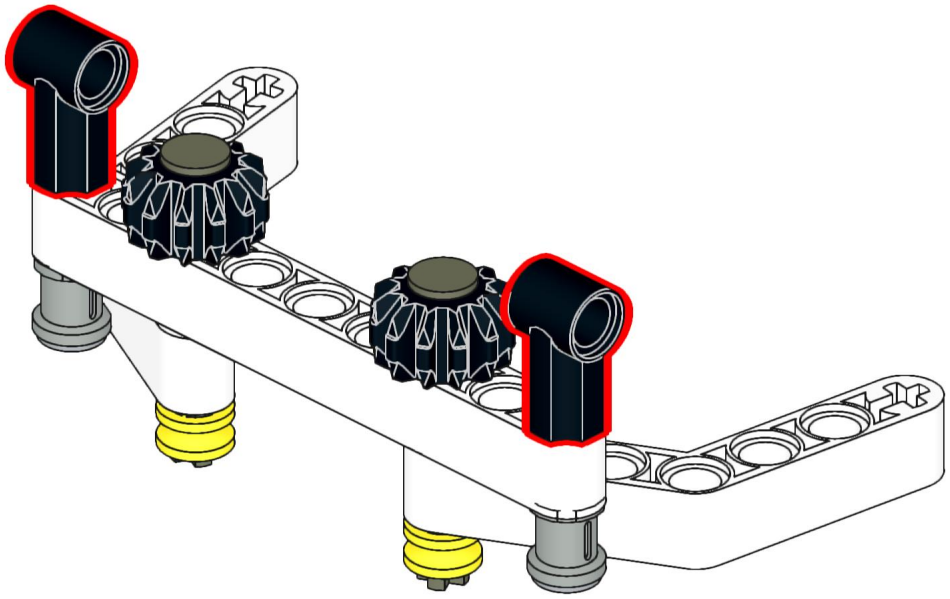

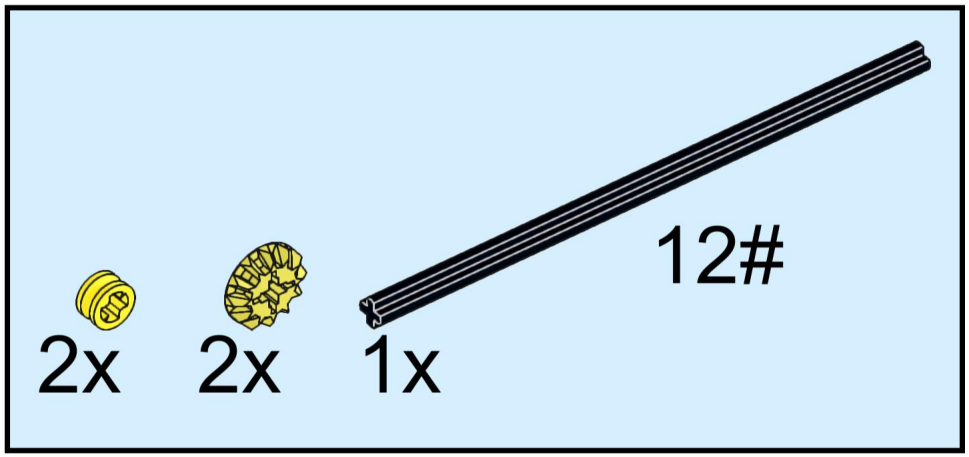
2x
2x
1x
12#

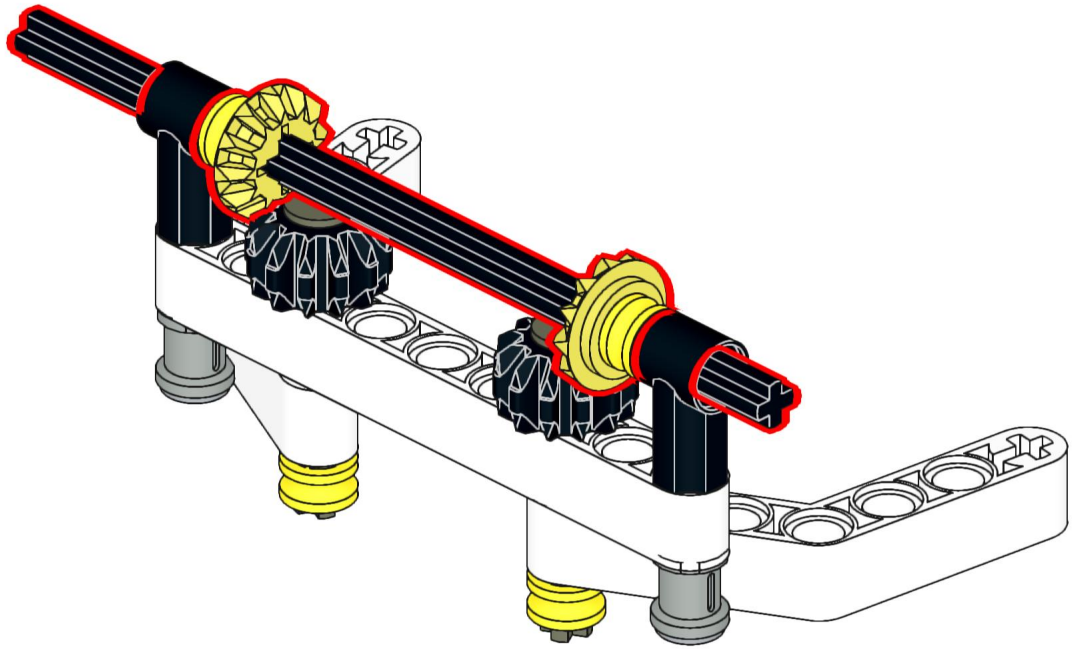

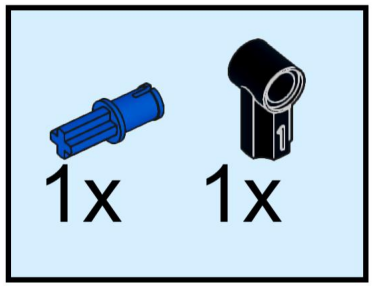
1x
1x

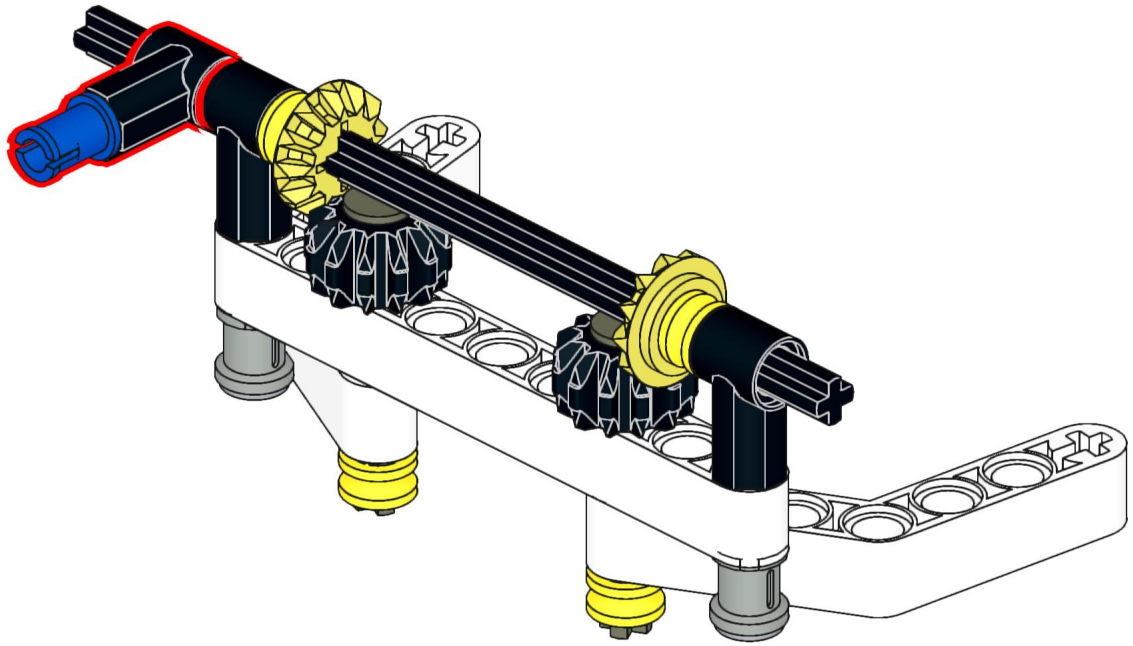

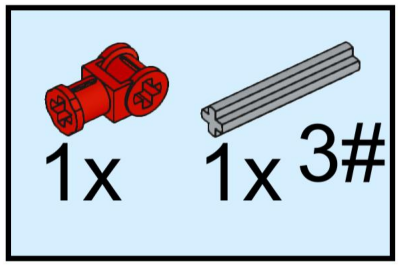
1x
1x
3#

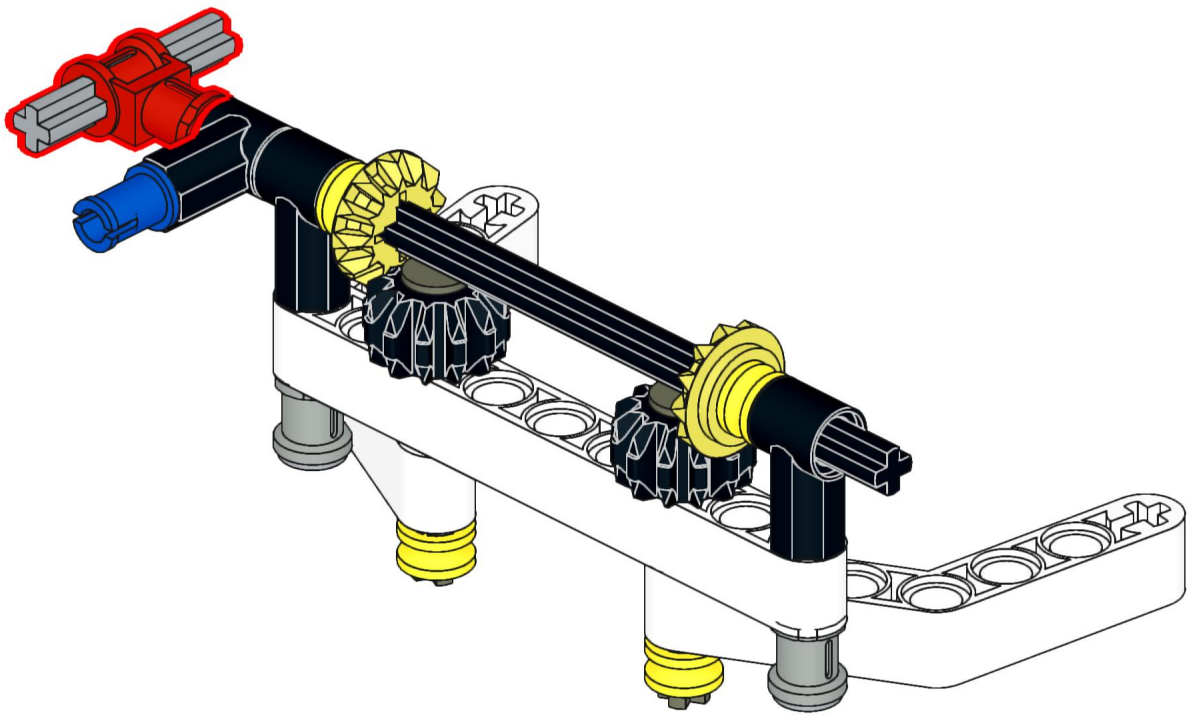

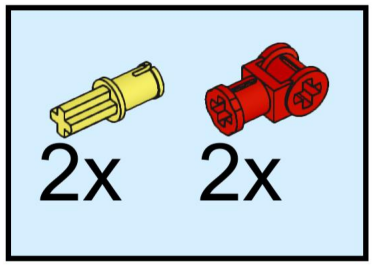
2x
2x

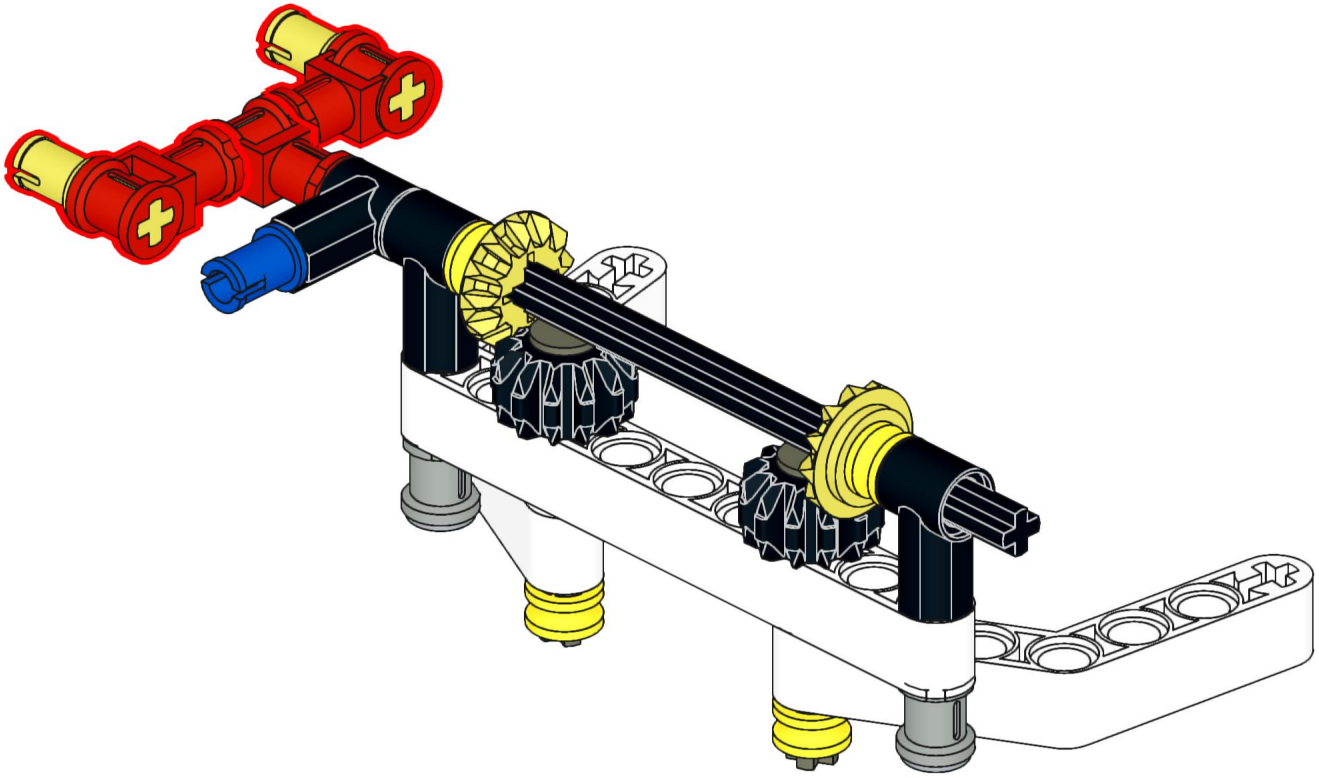

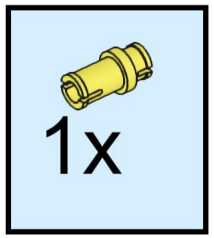
1x

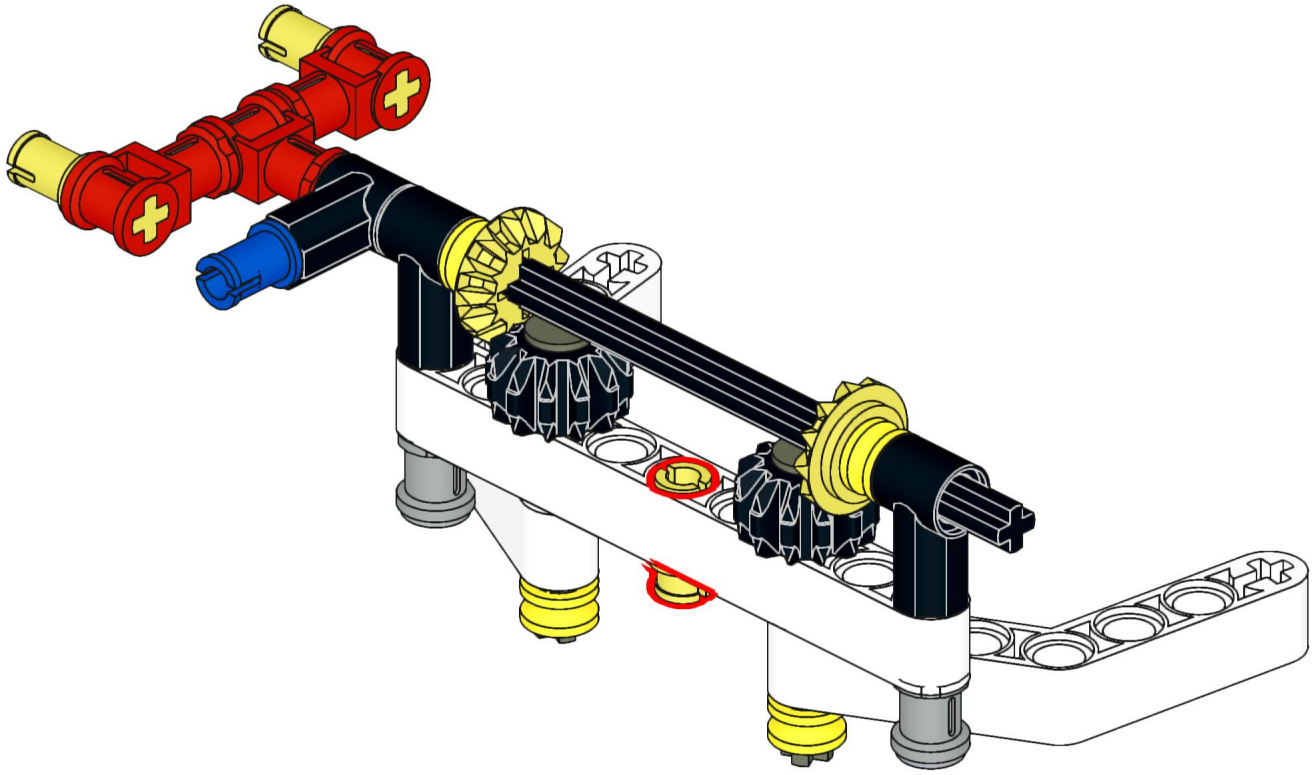

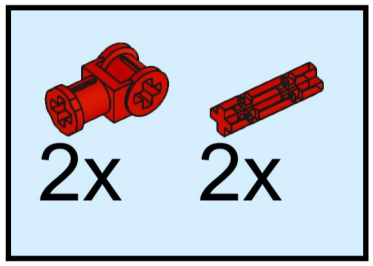
2x
2x

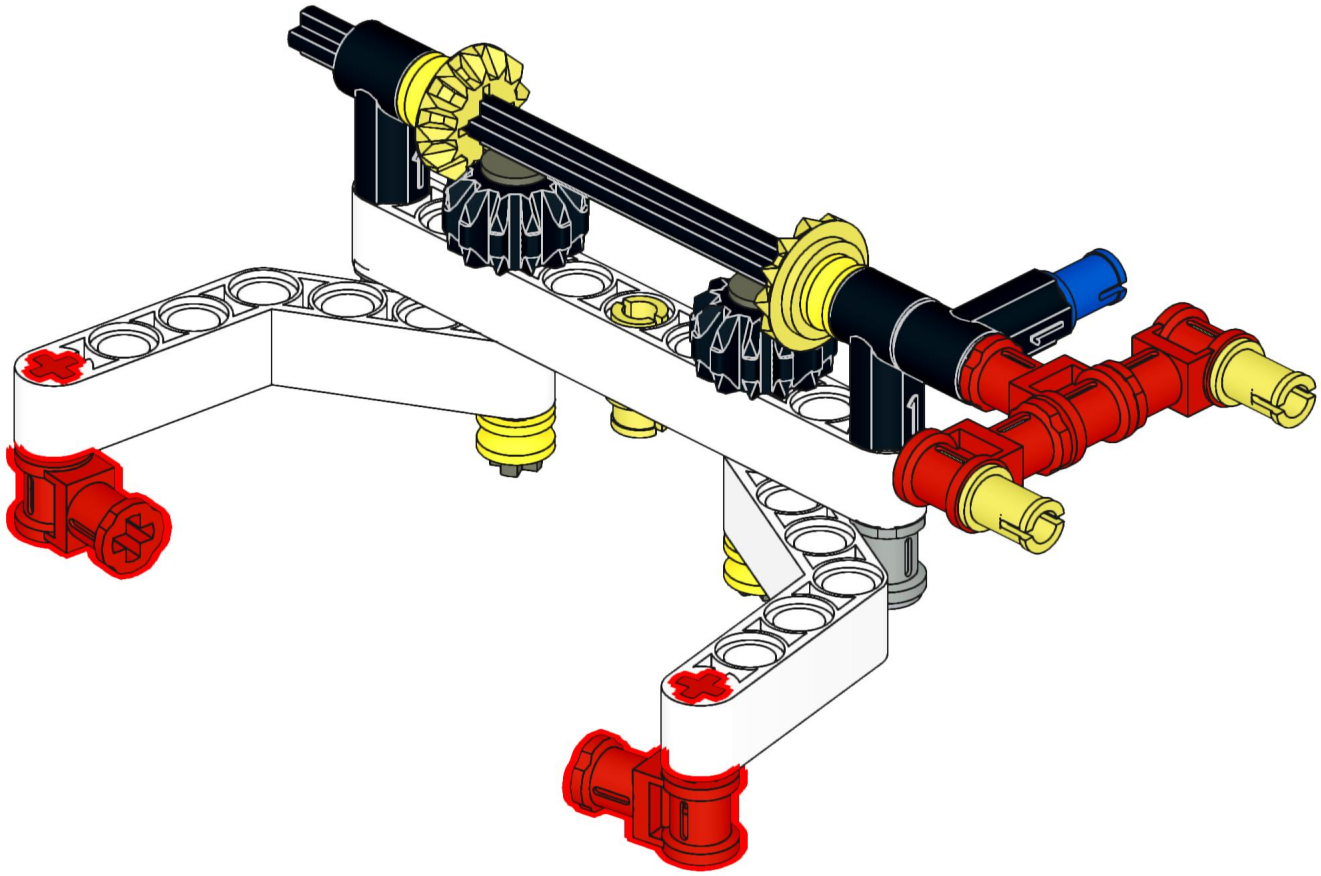

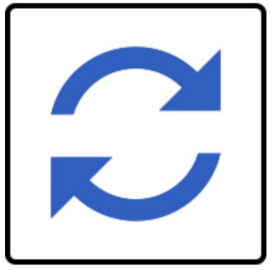

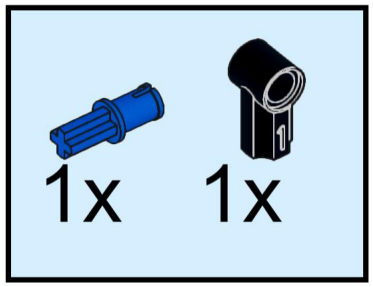
1x
1x

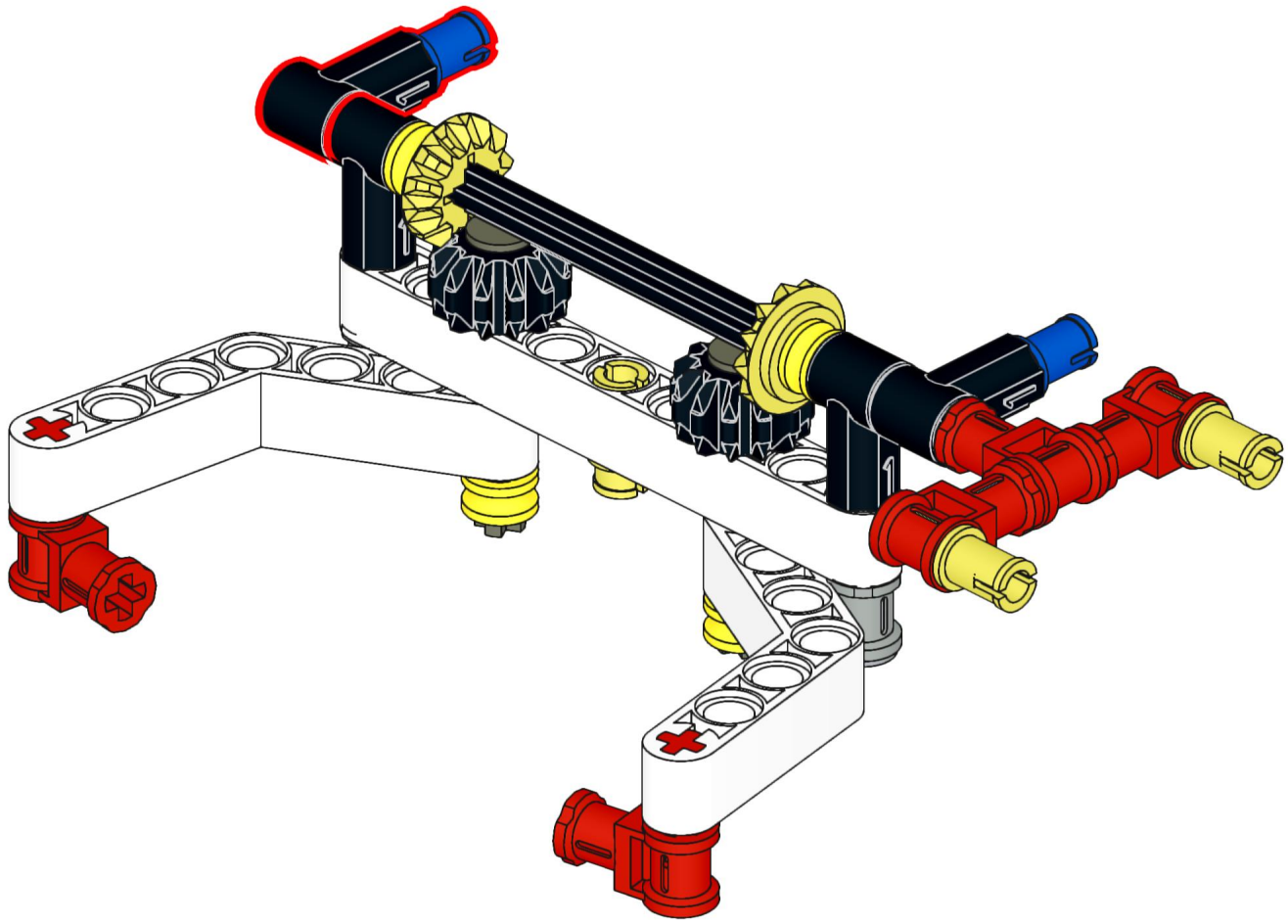

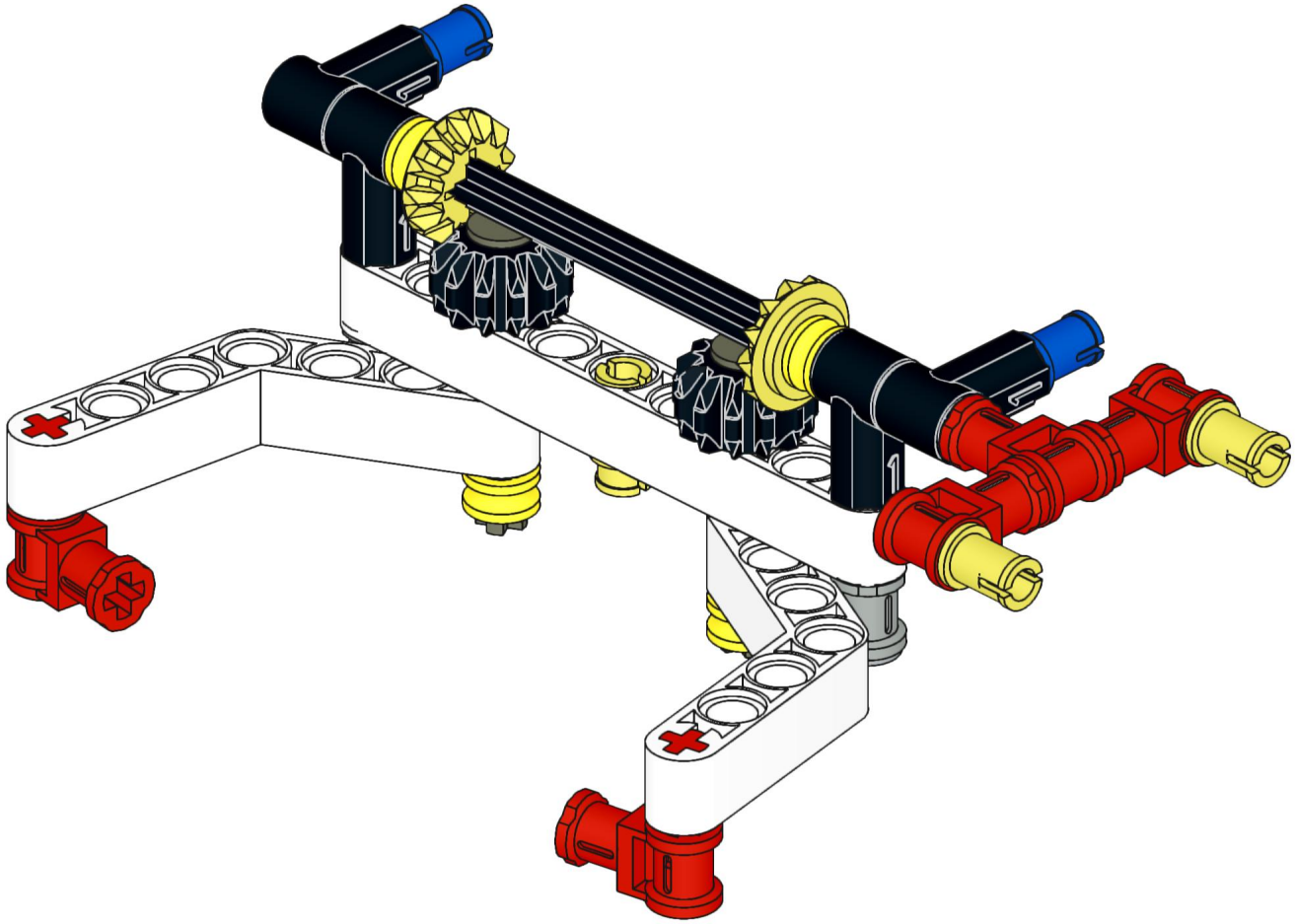

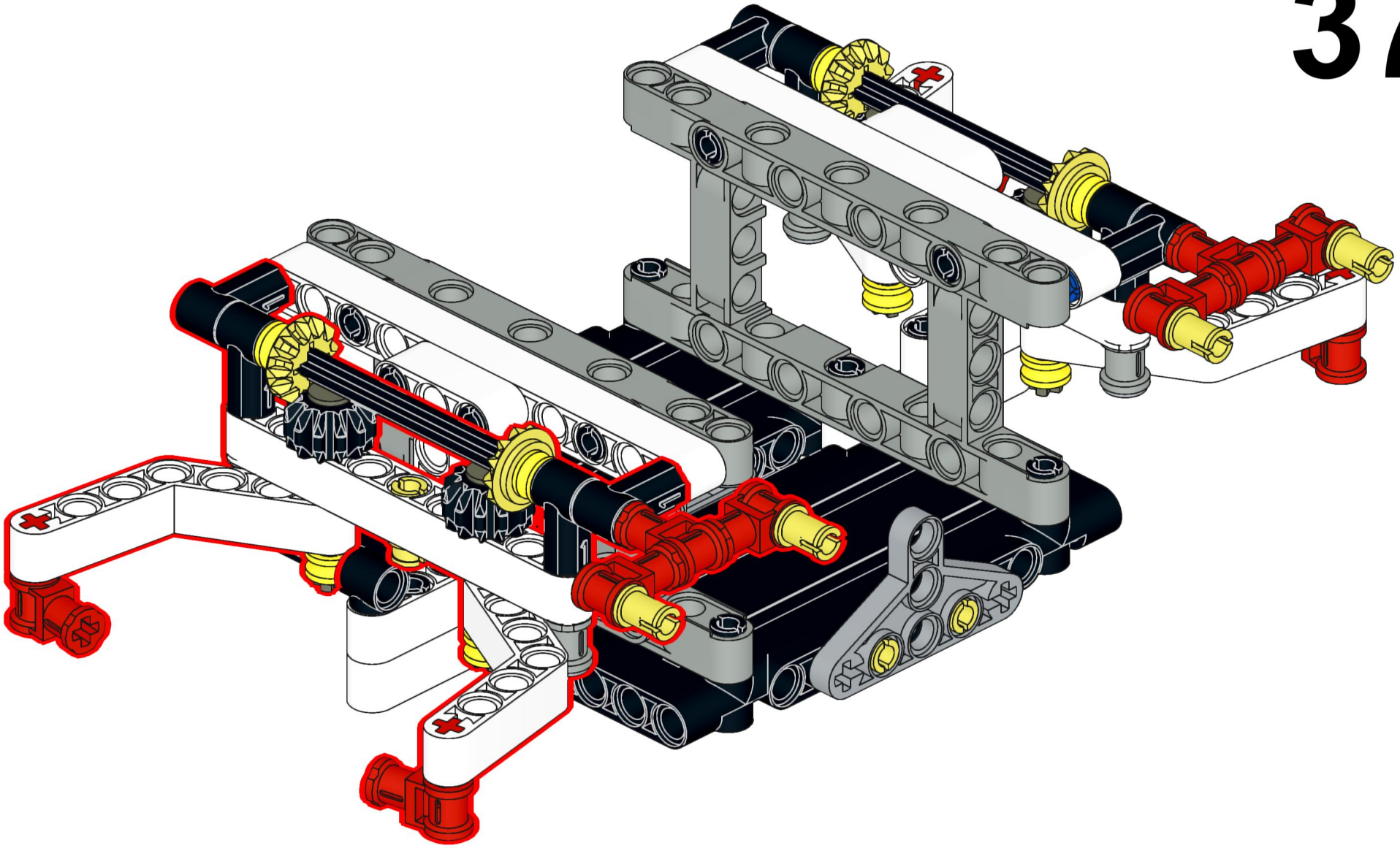

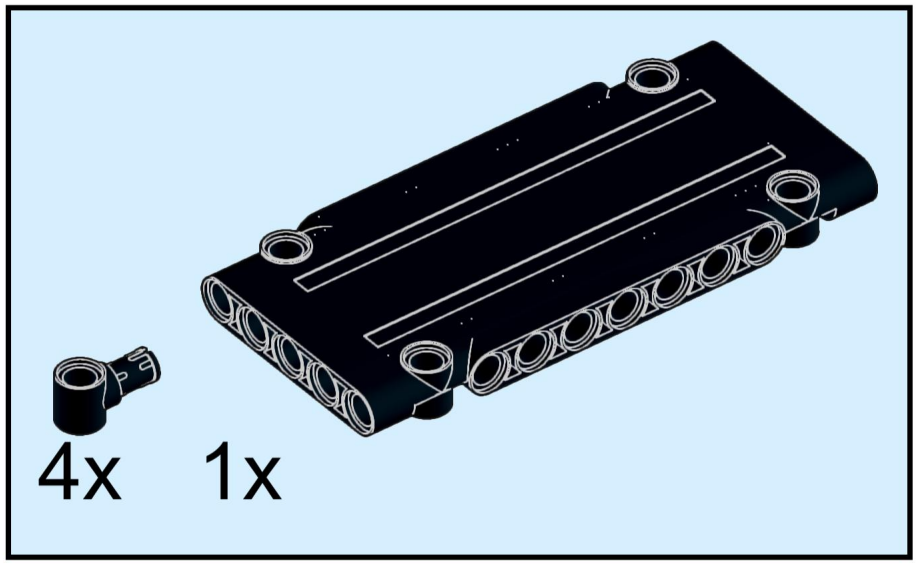
4x
1x

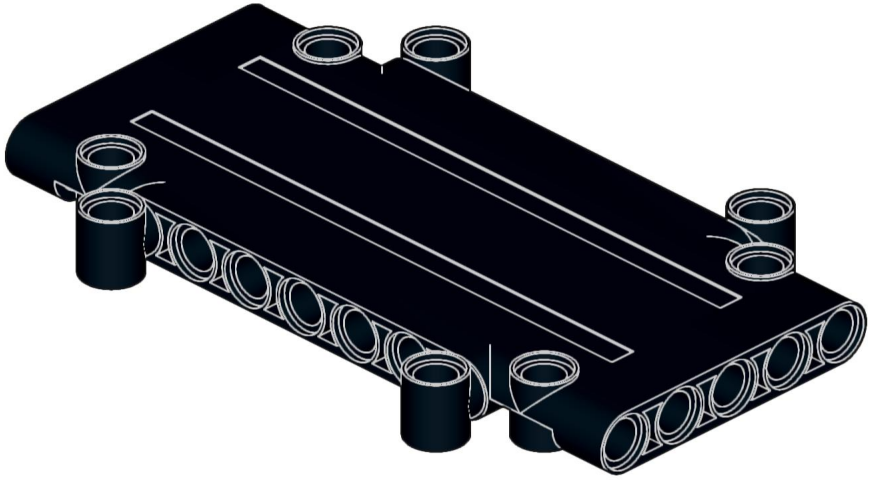

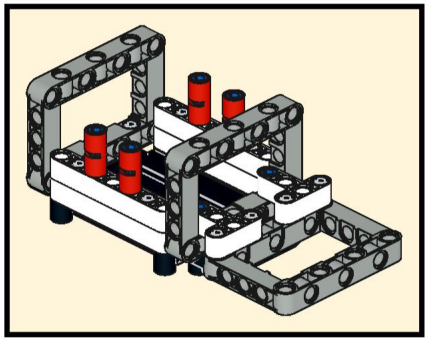

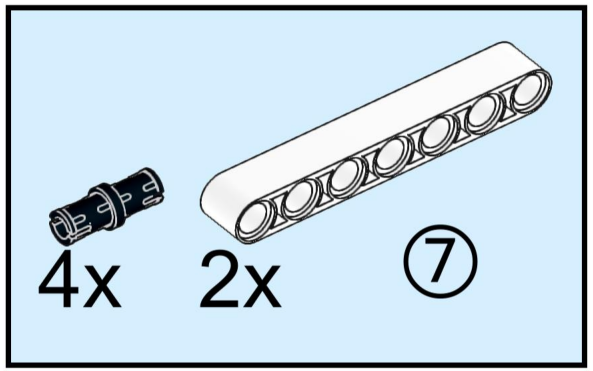
4x
2x
⑦

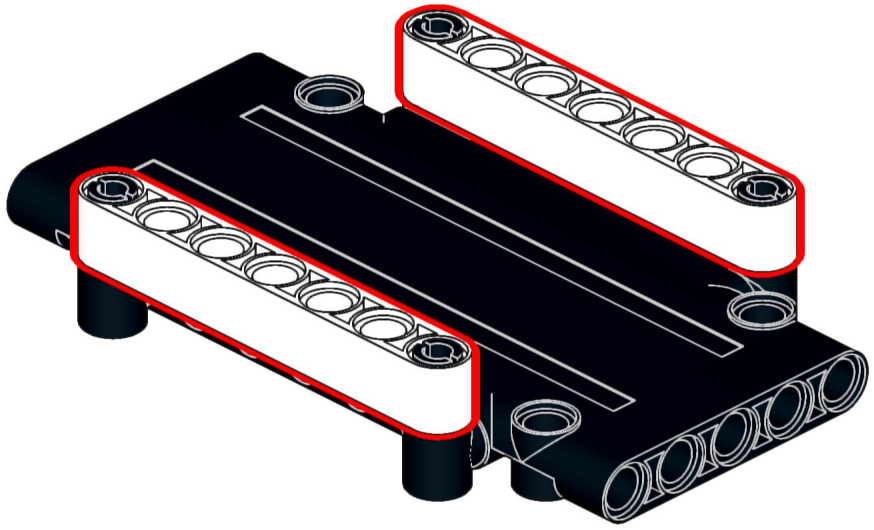

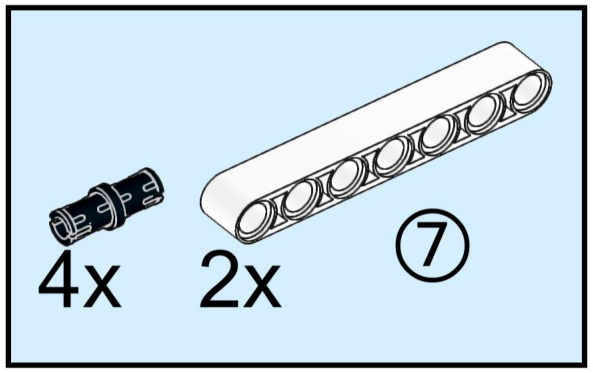
4x
2x
⑦

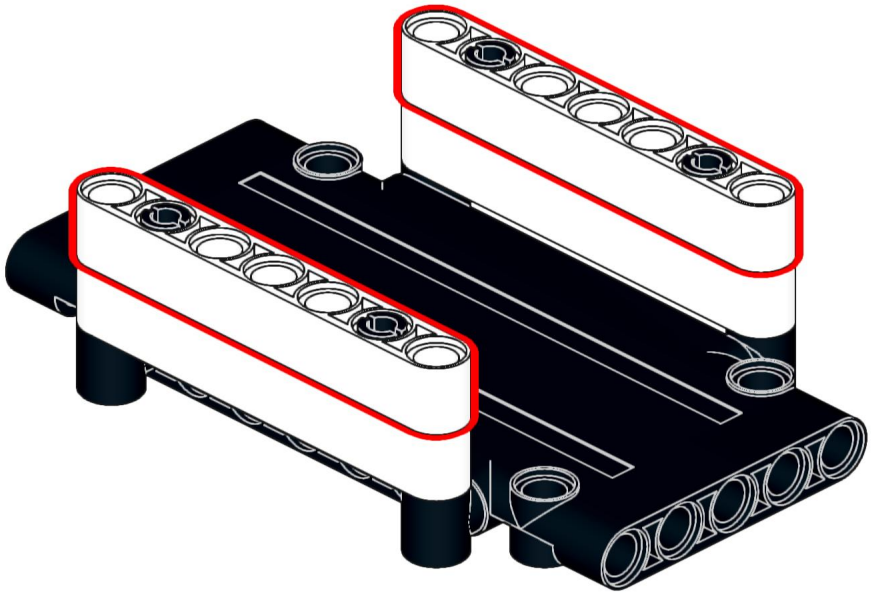

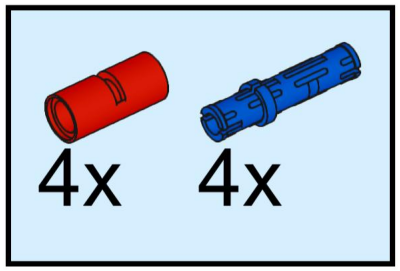
4x
4x

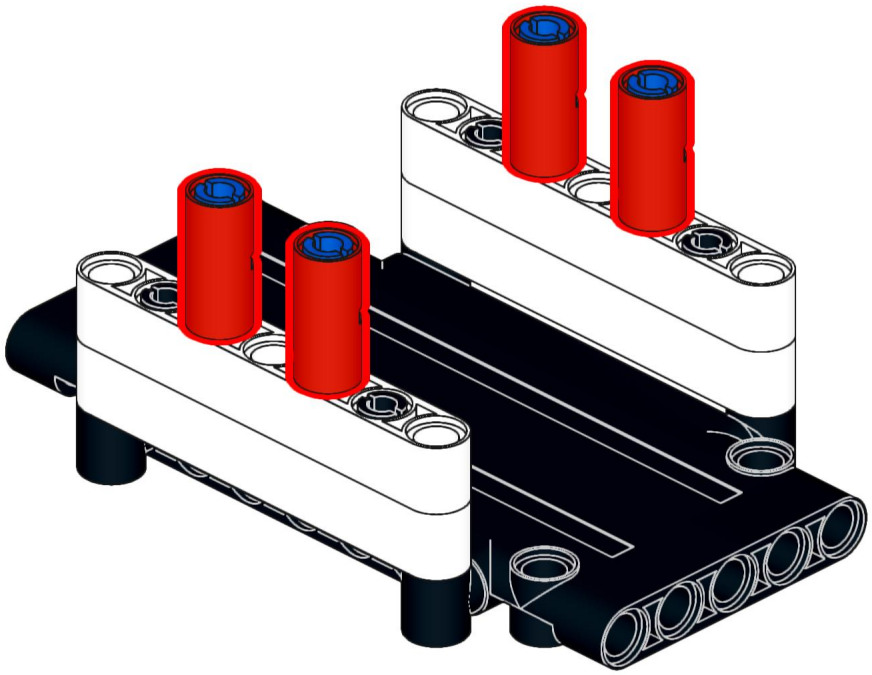

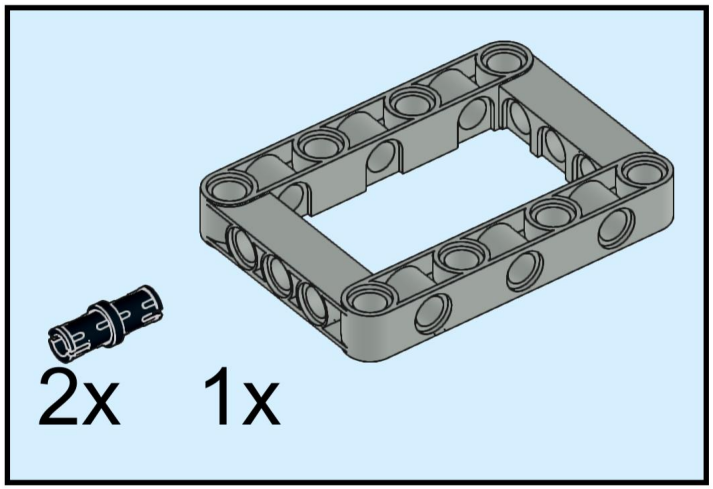
2x
1x

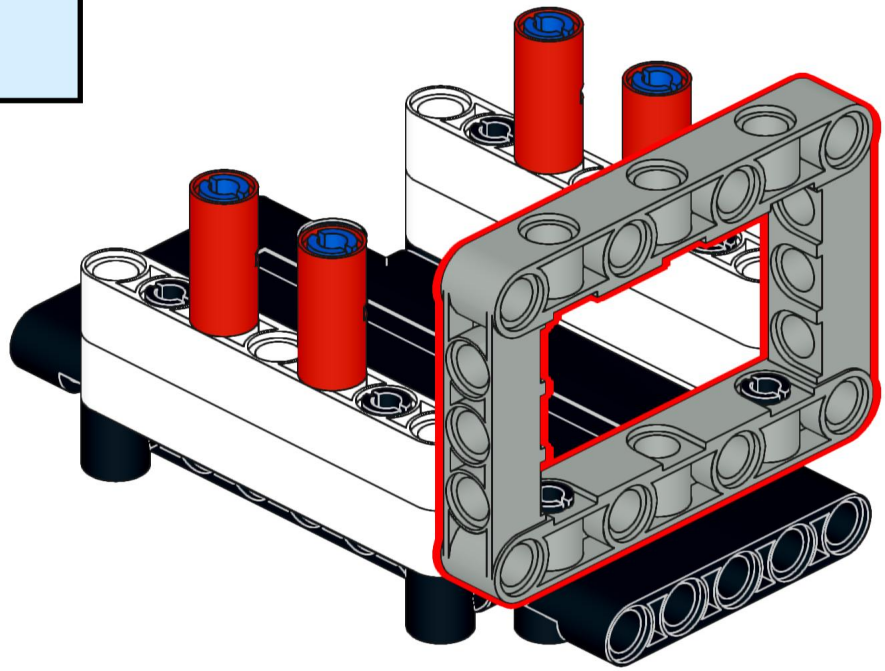

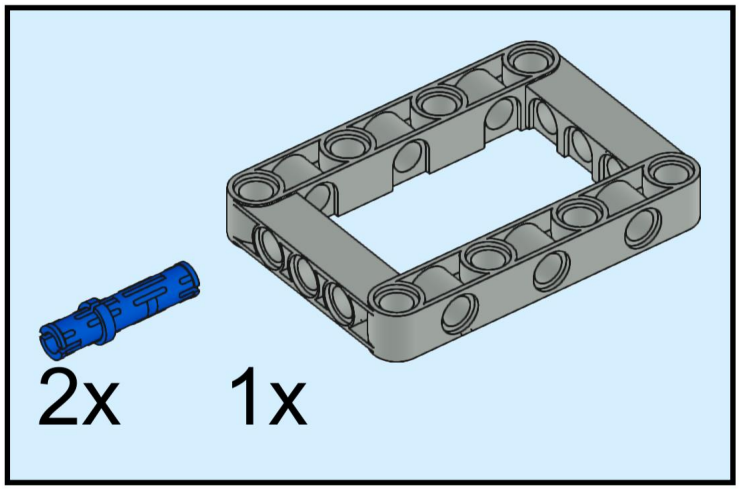
2x
1x

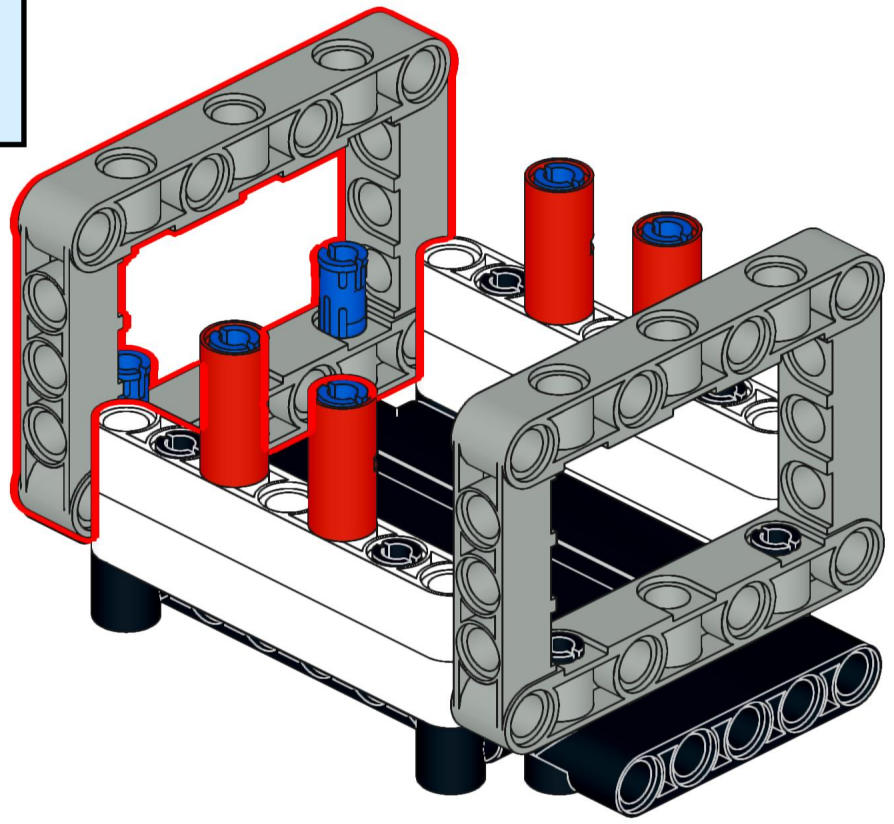

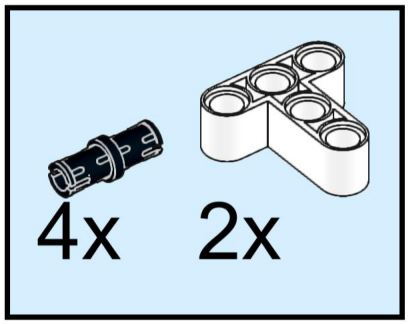
4x
2x

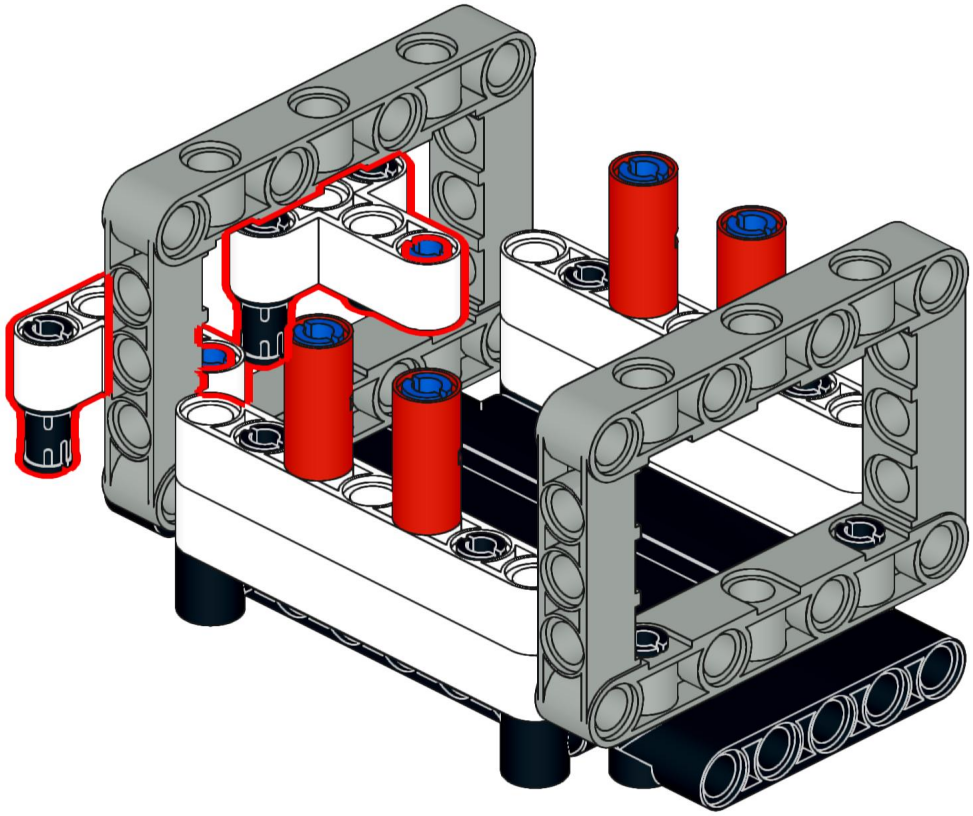

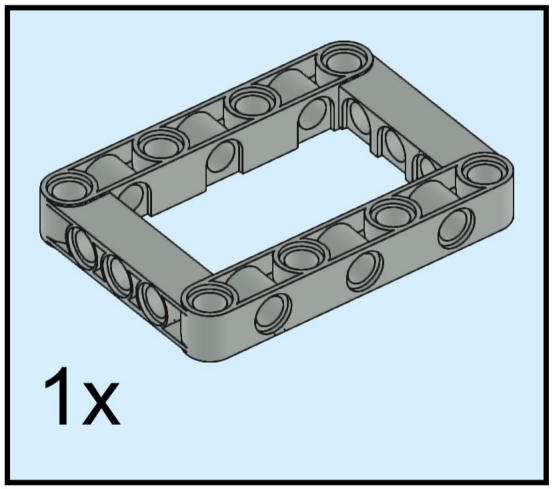
1x

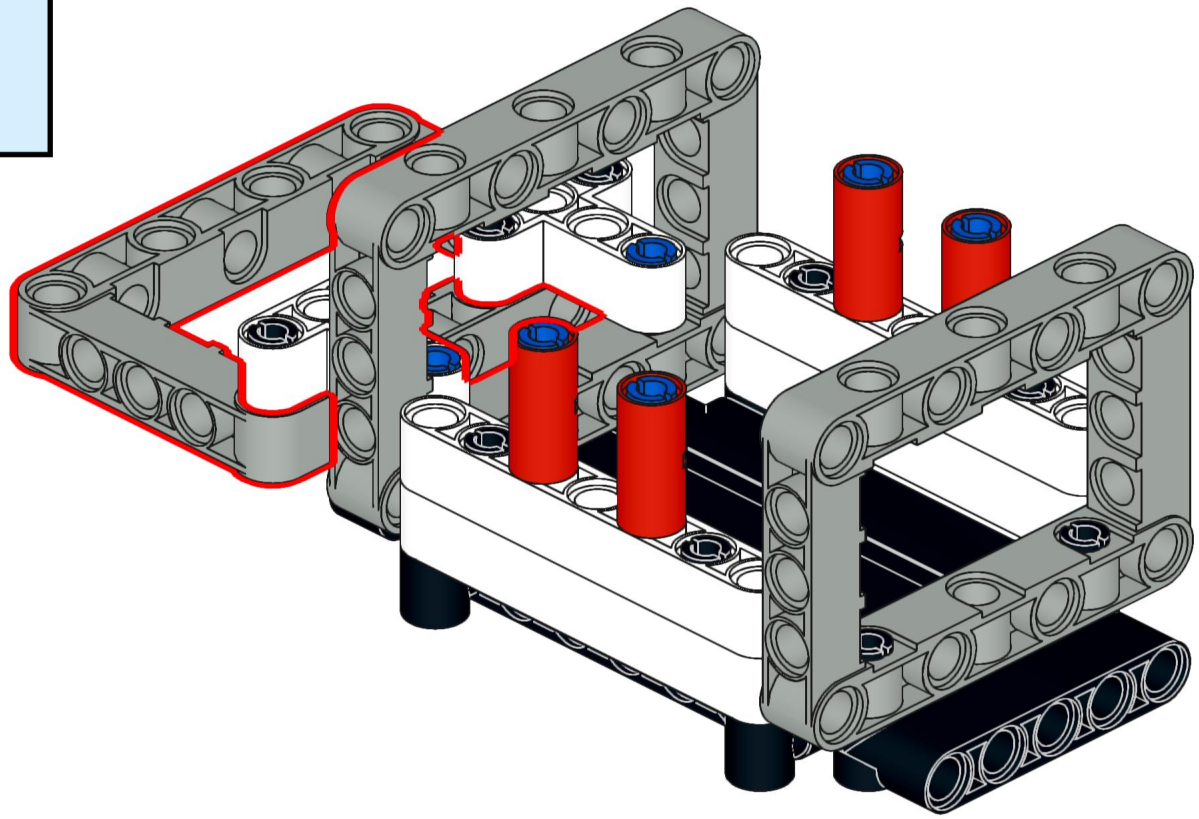

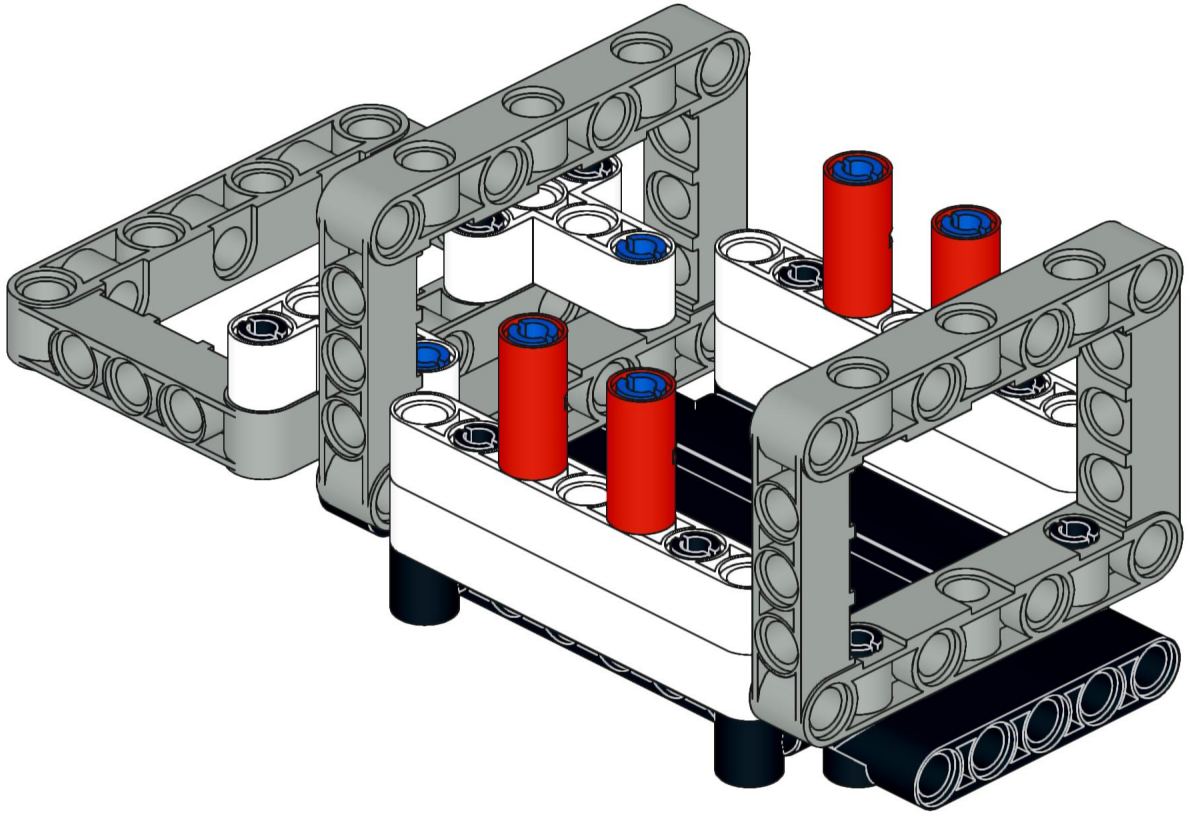

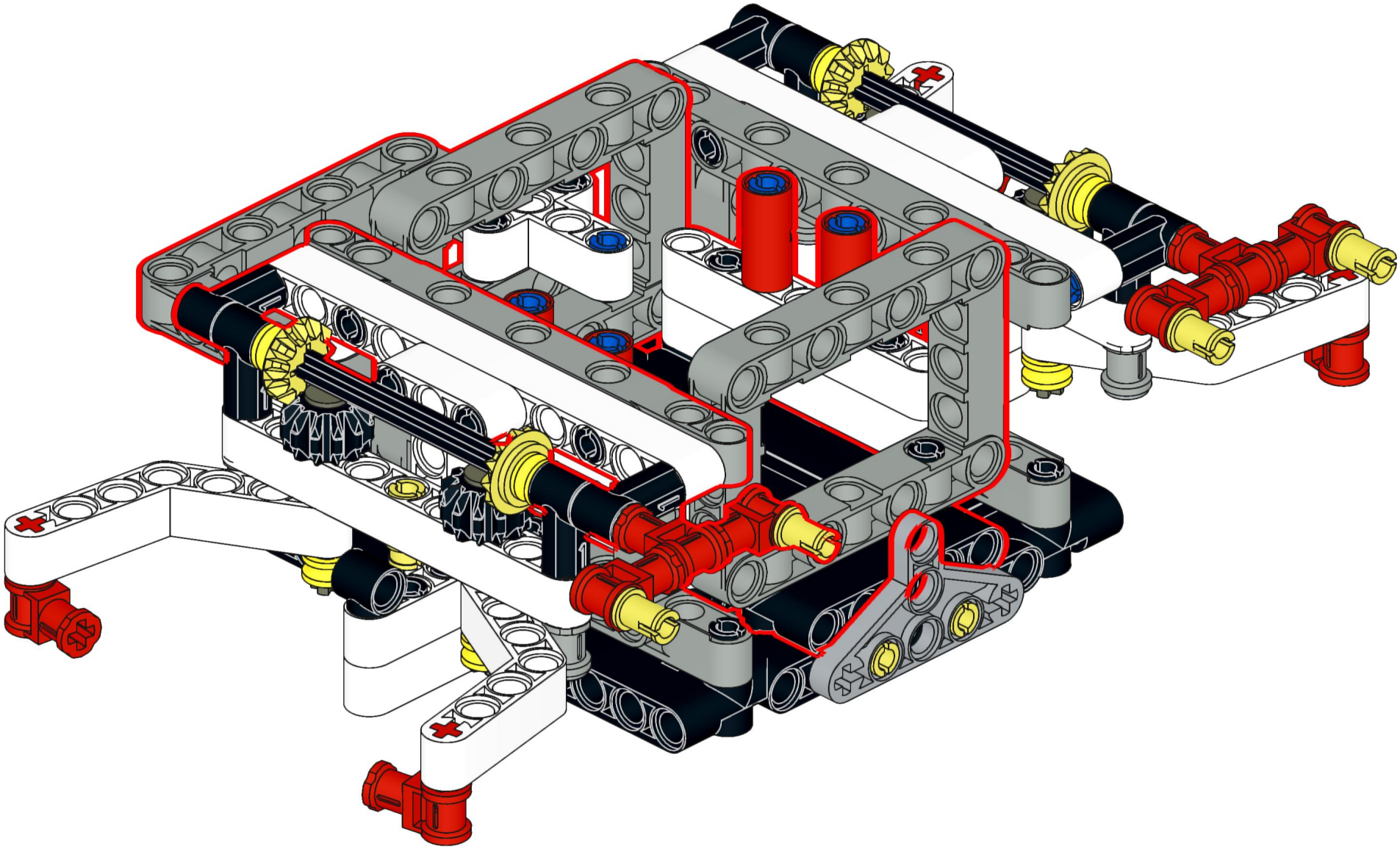

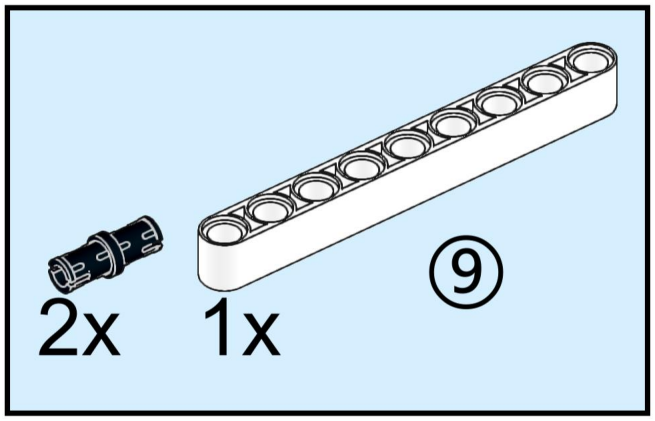
2x
1x
⑨

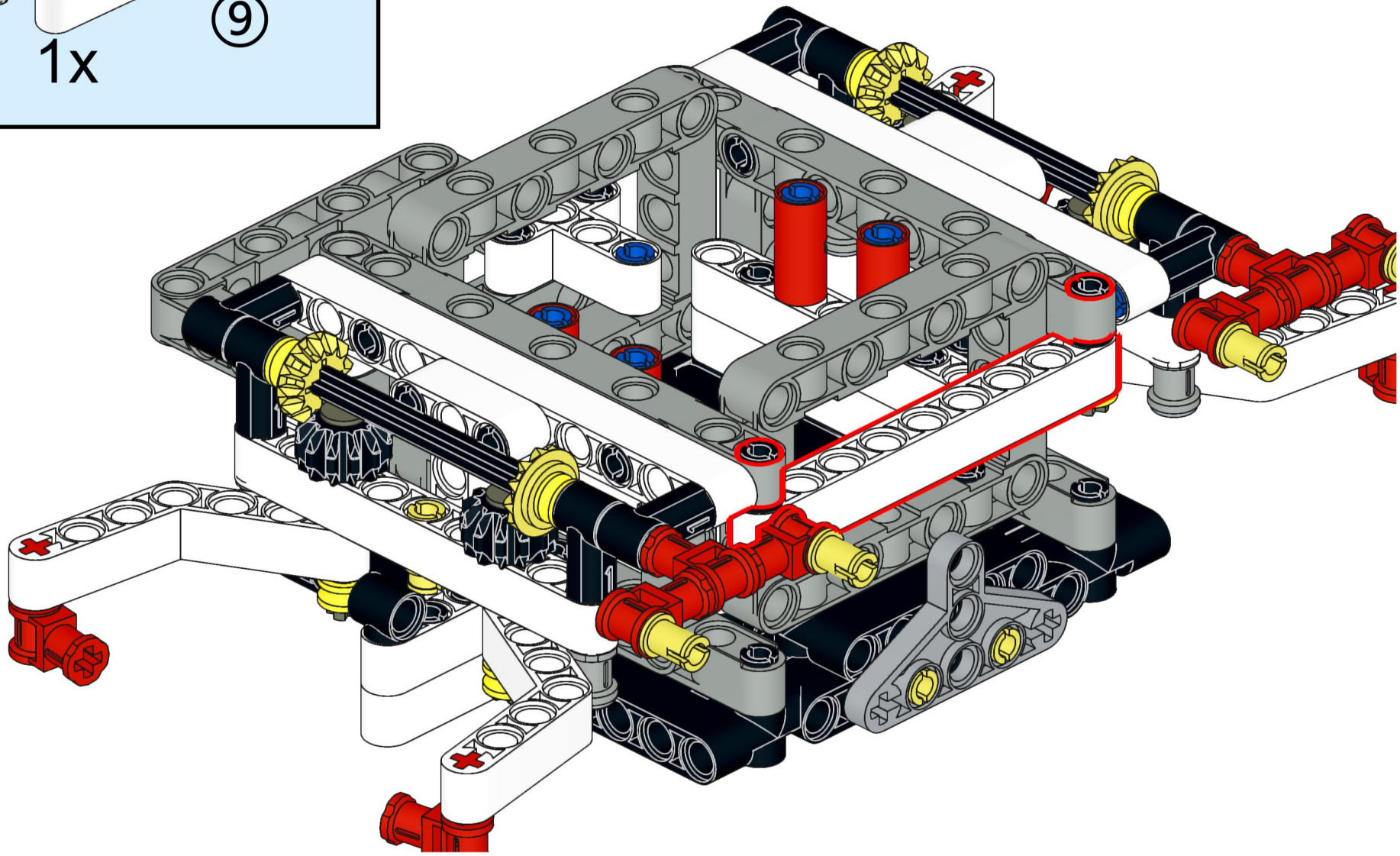

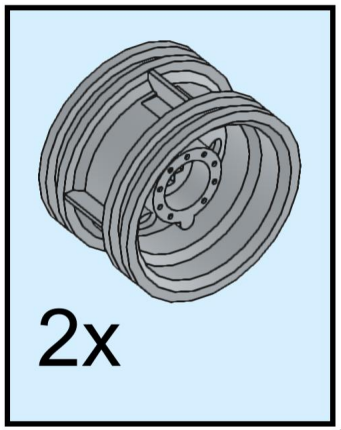
2x

